# Staffa portafilo per tetti regolabile, per coppi e tegole

## DLH DQ 6.10 FG120.240 CU (202027)



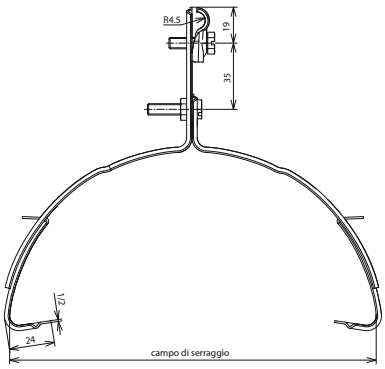


Dimensioni

| Tipo | DLH DQ 6.10 FG120.240 CU |
|---|---|
| **Art.** | **202027** |
| Materiale staffa portafilo per tetti | Cu |
| Campo di serraggio | 120-240 mm |
| Materiale staffa portafilo | Cu |
| Staffa portafilo serraggio Td | 6-10 mm |
| Lunghezza ganci di fissaggio | 24 mm |
| Modello staffa portafilo | DEHNQUICK |
| Posa del conduttore | fissa |
| Foro Ø | 8,4 mm |

| Masterdata | |
|---|---|
| Peso netto | 290 g/pz. |
| Codice doganale (Nomenclatura Combinata EU) | 85389099 |
| Codice GTIN (EAN) | 4013364020771 |
| Confezione | 1 pz. |

Dati tecnici, dimensioni, pesi e materie prime possono subire variazioni dovute al progresso tecnologico. I disegni sono solo indicativi.

© DEHN ITALIA S.P.A . • Via G. di Vittorio 1/b • 39100 Bolzano • Italy • Tel. +39 471 561300 • info@dehn.it • www.dehn.it

: Provato • NEU: Nuovo • !: Tipo obsoleto
: Connettore a croce • : Connettore longitudinale • : Connettore parallelo • : Connettore a T • : Morsetto per connettore parallelo • : Morsetto per connettore a T
: Fascetta per connettore parallelo • : Fascetta per connettore a T • : Barra equipotenziale • : Elemento di collegamento