# DEHNguard modular ACI con dimensionamento sicuro

## DG M TNS ACI 275 FM (952440)

- Commutatori spinterometrici ACI integrati nel modulo di protezione - combinazione
- Unità completa precablata costituita da basetta e moduli di protezione a innesto.
- Elevata sicurezza del dispositivo tramite l'unità di monitoraggio „"Thermo-Dynamik-Control" e la tecnologia ACI
- Non serve alcun fusibile grazie alla tecnologia ACI
- Minima sezione di collegamento di 6 mm² sempre sufficiente



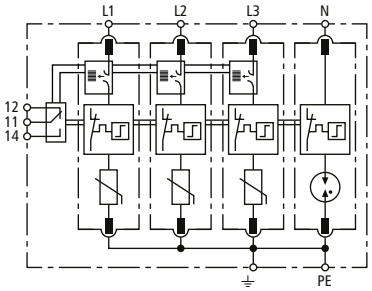


Schema di principio

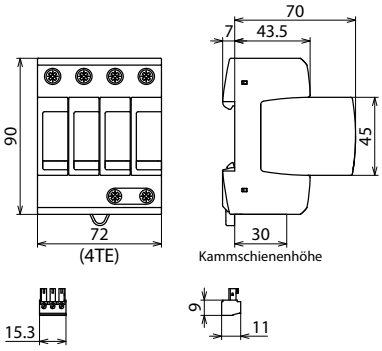


Dimensioni

Limitatore di sovratensione modulare con Advanced-Circuit Interruption (ACI) per sistemi di rete TN-S.

| Tipo | DG M TNS ACI 275 FM |
|---|---|
| **Art.** | **952440** |
| SPD secondo EN 61643-11 / IEC 61643-11 | Tipo 2 / Class II |
| Coordinamento energetico verso l'apparecchio terminale (≤ 10 m) | Tipo 2 + Tipo 3 |
| Tensione nominale AC ($U_N$) | 230 / 400 V (50 / 60 Hz) |
| Tensione massima continuativa AC [L-PE] ($U_C$) | 275 V (50 / 60 Hz) |
| Tensione massima continuativa AC [N-PE] ($U_C$) | 255 V (50 / 60 Hz) |
| Corrente impulsiva nominale di scarica (8/20 µs) ($I_n$) | 20 kA |
| Livello di protezione [L-PE]/[N-PE] ($U_p$) | ≤ 1,5 / ≤ 1,5 kV |
| Tempo d'intervento ($t_A$) | ≤ 100 ns |
| Fusibile esterno aggiuntivo necessario | no |
| Tenuta al corto circuito ($I_{SCCR}$) | 25 $kA_{eff}$ |
| La tecnologia ACI integrata garantisce la selettività rispetto al fusibile a monte | ≥ 63 A gG |
| Tensione TOV ($U_T$) – Caratteristica | 440 V / 120 min. – tenuta |
| Corrente di fuga | Nessuna corrente di fuga |
| Temperatura d'esercizio ($T_U$) | -40 °C ... +80 °C |
| Indicazione di funzionamento/guasto | verde / rosso |
| Numero delle porte | 1 |
| Sezione del collegamento (min) | 1,5 mm² rigido / flessibile |
| Sezione del collegamento (max) | 35 mm² semirigido / 25 mm² flessibile |
| Montaggio su | guida profilata 35 mm secondo EN 60715 |
| Materiale involucro | termoplastica, colore rosso, UL 94 V-0 |
| Luogo di montaggio | all'interno |
| Grado di protezione | IP 20 |
| Dimensioni di montaggio | 4 Unità modulare, DIN 43880 |
| Omologazioni | KEMA |
| Contatto FM / forma contatto | scambio pulito |
| Portata AC | 250 V / 0,5 A |
| Portata DC | 250 V / 0,1 A; 125 V / 0,2 A; 75 V / 0,5 A |
| Sezione di collegamento per morsetti FM | max. 1,5 mm² rigido/ flessibile |

| Masterdata | |
|---|---|
| Peso netto | 448,66 g/pz. |
| Codice doganale (Nomenclatura Combinata EU) | 85363030 |
| Codice GTIN (EAN) | 4013364376625 |
| Confezione | 1 pz. |

Dati tecnici, dimensioni, pesi e materie prime possono subire variazioni dovute al progresso tecnologico. I disegni sono solo indicativi.

© DEHN ITALIA S.P.A . • Via G. di Vittorio 1/b • 39100 Bolzano • Italy • Tel. +39 471 561300 • info@dehn.it • www.dehn.it