SB PAS RK (563 014)

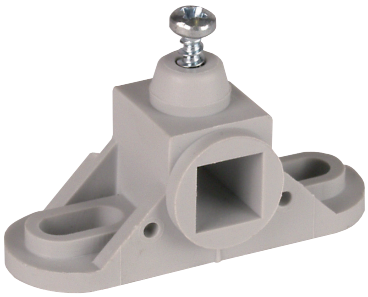

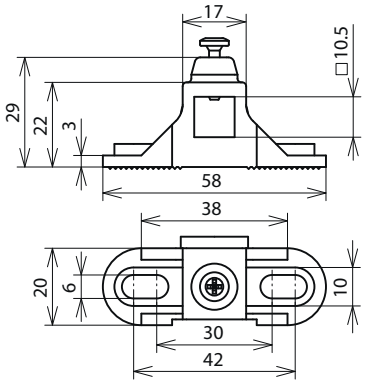

Dimensioni

Tipo	SB PAS RK
Art.	**563 014**
Materiale	**materiale plastico**
Colore	grigio
Fissaggio	[2x] 6 x 12 mm
Unità di misura	2

Masterdata	
Peso netto	11 g/pz.
Codice GTIN (EAN)	4013364027787
Confezione	50 pz.
Codice doganale (Nomenclatura Combinata EU)	85389099

Dati tecnici, dimensioni, pesi e materie prime possono subire variazioni dovute al progresso tecnologico. I disegni sono solo indicativi.

© DEHN ITALIA S.P.A . • Via G. di Vittorio 1/b • 39100 Bolzano • Italy • Tel. +39 471 561300 • info@dehn.it • www.dehn.it

: Provato • NEU: Nuovo • !: Tipo obsoleto
: Connettore a croce • : Connettore longitudinale • : Connettore parallelo • : Connettore a T • : Morsetto per connettore parallelo • : Morsetto per connettore a T
: Fascetta per connettore parallelo • : Fascetta per connettore a T • : Barra equipotenziale • : Elemento di collegamento