BCO M2 E (927 318)

- Messa a terra diretta dei conduttori di segnale collegati
- Innesto mediante sistema con protezione dalle vibrazioni secR sblocco
- Sostituzione rapida in caso di retrofittaggio di un modulo di protezione



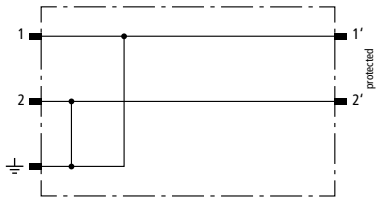

Schema di principio

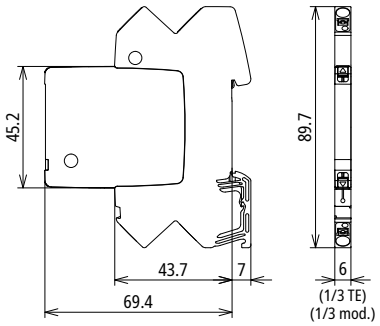

Dimensioni

Modulo di messa a terra a risparmio di spazio con basetta, larghezza 6 mm e tecnica di connessione Push-in per l'equipotenzialità definita di tutti i conduttori collegati alla basetta. Per la messa a terra diretta di 2 fili conduttori non ancora utilizzati attivamente. Con separazione di segnale per scopi di manutenzione.

Tipo	**BCO M2 E**
Art.	**927 318**
D1 Corrente impulsiva di fulmine (10/350 µs) complessiva (I_{imp})	3 kA
Temperatura d'esercizio (T_U)	-40 °C ... +80 °C
Grado di protezione (innestato)	IP 20
Inseribile	Basetta BCO
Materiale involucro	poliamide PA 6.6
Colore (modulo)	grigio

Masterdata	
Peso netto	31,67 g/pz.
Codice GTIN (EAN)	4013364470644
Confezione	1 pz.
Codice doganale (Nomenclatura Combinata EU)	85369010

Dati tecnici, dimensioni, pesi e materie prime possono subire variazioni dovute al progresso tecnologico. I disegni sono solo indicativi.

© DEHN ITALIA S.P.A . • Via G. di Vittorio 1/b • 39100 Bolzano • Italy • Tel. +39 471 561300 • info@dehn.it • www.dehn.it

: Provato • NEU: Nuovo • !: Tipo obsoleto
: Connettore a croce • : Connettore longitudinale • : Connettore parallelo • : Connettore a T • : Morsetto per connettore parallelo • : Morsetto per connettore a T
: Fascetta per connettore parallelo • : Fascetta per connettore a T • : Barra equipotenziale • : Elemento di collegamento