STAK 4X10 (952 588)

- Consente il cablaggio passante a V (connessione di 4 conduttori) su apparecchi di protezione dalle sovratensioni fino 10 mm²
- Consente un cablaggio passante ottimale nell'ambito della compatibilità elettromagnetica, secondo la norma DIN VDE 0100-534

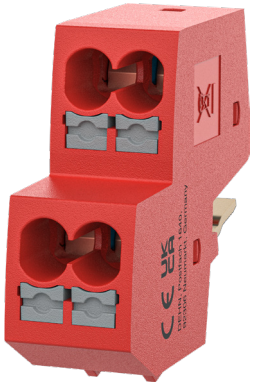

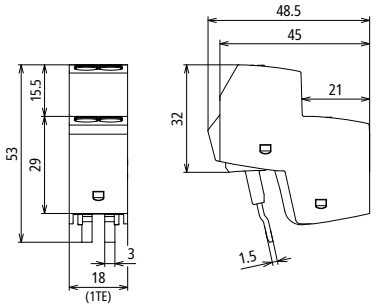

Dimensioni

Morsetto Push-in per la realizzazione di un collegamento passante a „"V"" ottimizzato in relazione all'EMC, secondo la norma DIN VDE 0100-534, per limitatori di sovratensione.

Tipo	**STAK 4X10**
Art.	**952 588**
Tensione massima continuativa AC (U_C)	275 V
Tensione max FV (U_{CPV})	1500 V
Corrente impulsiva di fulmine (10/350 µs): (I_{imp})	6,25 kA
Corrente impulsiva nominale di scarica (8/20 µs) (I_n)	20 kA
Corrente di scarica max. (8/20 µs) (I_{max})	40 kA
Tenuta al cortocircuito (I_{SCPV})	10 kA
Tenuta al cortocircuito (I_{SCCR})	50 kA
Corrente di carico nominale (I_L)	40 A
Temperatura d'esercizio (T_U)	-40 °C ... +80 °C
Sezione del collegamento (min.)	1,5 mm² monofilo / 6 mm² a filo sottile
Sezione del collegamento (max.)	10 mm² monofilo / a filo sottile
Sezione di collegamento (min) con terminale a bussola	1,5 mm²
Sezione di collegamento (max) con terminale a bussola	6 mm²
Sezione di collegamento (max) con terminale a bussola senza colletto	10 mm²
Luogo di montaggio	Spazio interno
Dimensioni di montaggio	1 Unità modulare, DIN 43880
Altezza base con STAK 4X10	57 mm

Masterdata	
Peso netto	35,67 g/pz.
Codice GTIN (EAN)	4013364526624
Confezione	2 pz.
Codice doganale (Nomenclatura Combinata EU)	85369010

Dati tecnici, dimensioni, pesi e materie prime possono subire variazioni dovute al progresso tecnologico. I disegni sono solo indicativi.

© DEHN ITALIA S.P.A . • Via G. di Vittorio 1/b • 39100 Bolzano • Italy • Tel. +39 471 561300 • info@dehn.it • www.dehn.it

: Provato • NEU: Nuovo • !: Tipo obsoleto
: Connettore a croce • : Connettore longitudinale • : Connettore parallelo • : Connettore a T • : Morsetto per connettore parallelo • : Morsetto per connettore a T
: Fascetta per connettore parallelo • : Fascetta per connettore a T • : Barra equipotenziale • : Elemento di collegamento