DEHNguard modular

DG MD TT 2P 320 FM (943135)

- Unità completa precablata costituita da basetta con collegamento a doppia vite e moduli di protezione innestati; con connessione per contatto di telesegnalamento
- Elevata capacità di scarica tramite potenti varistori all'ossido di zinco / spinterometri
- Elevata sicurezza del dispositivo grazie all'unità di monitoraggio „"Thermo-Dynamik-Control""

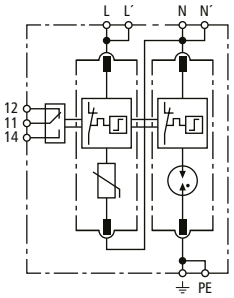

Schema di principio

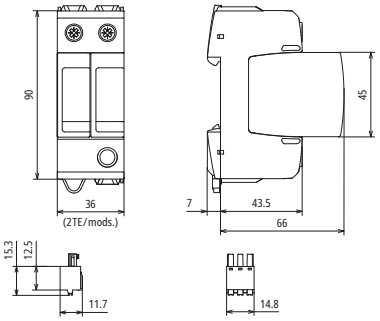

Dimensioni

NEW

Limitatore di sovratensione modulare per reti monofase TT e TN (circuito 1 + 1); con contatto di telesegnalamento / scambio pulito.

Tipo	**DG MD TT 2P 320 FM**
Art.	**943135**
Caratteristiche tecniche	
SPD secondo IEC 61643-11 / EN IEC 61643-11	Tipo 2 + tipo 3
Coordinamento energetico verso l'apparecchio terminale (≤ 10 m)	Tipo 2 + Tipo 3
Tensione nominale AC (U_N)	230 / 400 V (50 / 60 Hz)
Tensione massima continuativa AC [L-N] (U_C)	320 V (50 / 60 Hz)
Tensione massima continuativa AC [N-PE] (U_C)	255 V (50 / 60 Hz)
Corrente impulsiva nominale di scarica (8/20 µs) (I_n)	20 kA
Corrente di scarica max. (8/20 µs) (I_{max})	40 kA
Impulso combinato [L-N] (U_{OC})	20 kV
Impulso combinato [N-PE] (U_{OC})	6 kV
Corrente di carico nominale in caso di cablaggio passante a V (I_L)	63 A
Livello di protezione [L-N]/[N-PE] (U_P)	≤ 1,5 / ≤ 1,5 kV
Livello di protezione [L-PE] (U_P)	≤ 1,75 kV
Livello di protezione [L-N]/[N-PE] a 5 kA (U_P)	≤ 1,2 / ≤ 1,5 kV
Corrente sul conduttore di protezione (I_{PE})	≤ 10 µA
Corrente continuativa (I_C)	≤ 0,5 mA
Tempo d'intervento [L-N] (t_A)	≤ 25 ns
Tempo d'intervento [N-PE] (t_A)	≤ 100 ns
Protezione max di sovraccorente in rete	125 A gG
Max. protezione da sovracorrente in rete in caso di cablaggio passante a V:	63 A gG
Max. protezione da sovracorrente in rete in caso di cablaggio in derivazione	125 A gG
Tenuta al corto circuito con protezione max. in rete (I_{SCCR})	25 kA_{eff}
Tensione TOV [L-N] (U_T) – Caratteristica	335 V / 5 sec. – tenuta 440 V / 120 min. – sicurezza
Tensione TOV [N-PE] (U_T) – Caratteristica	1200 V / 200 ms – tenuta
Condizione a fine vita dell'SPD A	Circuito aperto (OCM)
Categoria di sovratensione (OVC)	III
Isolamento tra circuito principale e circuito ausiliario	Doppio isolamento
Temperatura d'esercizio (T_U)	-40 °C ... +80 °C
Indicazione di funzionamento/guasto	verde / rosso
Numero delle porte	1
Sezione del collegamento (min)	1,5 mm^2 rigido / flessibile
Sezione di collegamento (max) in caso di cablaggio in derivazione	35 mm^2 multifilo / 25 mm^2 a filo sottile

© DEHN ITALIA S.P.A . • Via G. di Vittorio 1/b • 39100 Bolzano • Italy • Tel. +39 471 561300 • info@dehn.it • www.dehn.it

Caratteristiche tecniche	
Sezione di collegamento (max) in caso di cablaggio passante a V	16 mm^2 multifilo / a filo sottile
Montaggio su	guida profilata 35 mm secondo EN 60715
Materiale involucro	termoplastica, colore rosso, UL 94 V-0
Luogo di montaggio	all'interno
Grado di protezione	IP 20 (integrata)
Dimensioni di montaggio	2 Unità modulare, DIN 43880
Omologazioni	DEKRA
Contatto FM / forma contatto	scambio pulito
Portata AC	250 V / 0,5 A
Portata DC	250 V / 0,1 A; 125 V / 0,2 A; 75 V / 0,5 A
Sezione di collegamento per morsetti FM	max. 1,5 mm^2 rigido / flessibile
Categoria di sovratensione (OVC) del circuito ausiliario	II
Dati tecnici aggiuntivi	
Corrente di cortocircuito max. prevista	100 kA_{eff} (220 kA_{picco})

Masterdata	
Peso netto	230 g/pz.
Codice doganale (Nomenclatura Combinata EU)	85363030
Codice GTIN (EAN)	4013364554047
Confezione	1 pz.

Dati tecnici, dimensioni, pesi e materie prime possono subire variazioni dovute al progresso tecnologico. I disegni sono solo indicativi.

© DEHN ITALIA S.P.A . • Via G. di Vittorio 1/b • 39100 Bolzano • Italy • Tel. +39 471 561300 • info@dehn.it • www.dehn.it