LH DQ 16 KBG 4.8 W STTZN/3 EBS 15.03.47 (419 750)

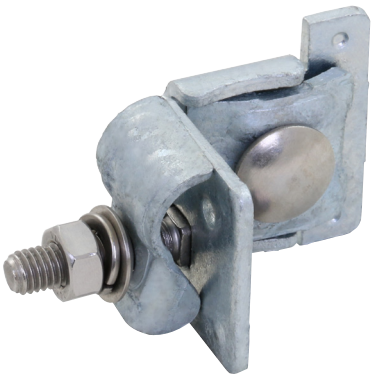

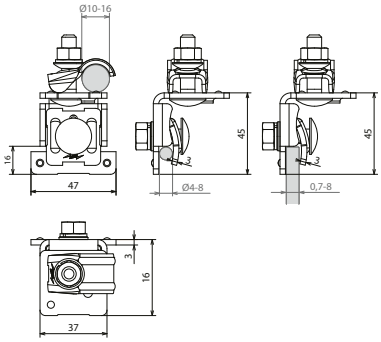

Dimensioni

Supporto angolato per conduttore di cortocircuito su gabbioni per pietre e staccionate in griglia metallica.

Tipo	**LH DQ 16 KBG 4.8 W STTZN/3 EBS 15.03.47**
Art.	**419 750**
Materiale morsetto	**Fe/tZn**
Campo di serraggio sbarra di inferriata	4-8 mm
Campo di serraggio Td	10-16 mm
Vite	M8 x 25 mm, M8 x 35 mm
Materiale vite / dado	**INOX**
Spessore materiale	3 mm
Versione con	Grova e rondella conica
Disegno DB (ferrovie tedesche) n.	3 EBS 15.03.47
Riferimento normativo	Ril 997.0204/0205

Masterdata	
Peso netto	162,2 g/pz.
Codice GTIN (EAN)	4013364486898
Confezione	50 pz.
Codice doganale (Nomenclatura Combinata EU)	85389099

Dati tecnici, dimensioni, pesi e materie prime possono subire variazioni dovute al progresso tecnologico. I disegni sono solo indicativi.

© DEHN ITALIA S.P.A . • Via G. di Vittorio 1/b • 39100 Bolzano • Italy • Tel. +39 471 561300 • info@dehn.it • www.dehn.it

: Provato • NEU: Nuovo • !: Tipo obsoleto
: Connettore a croce • : Connettore longitudinale • : Connettore parallelo • : Connettore a T • : Morsetto per connettore parallelo • : Morsetto per connettore a T
: Fascetta per connettore parallelo • : Fascetta per connettore a T • : Barra equipotenziale • : Elemento di collegamento