SE NH1 (785 643)

- Per impianti interni
- Per la protezione contro la richiusura
- Simbolo “Non manovrare” secondo la pubblicazione VBG 125
- Lama isolata per basi portafusibili e barre di distribuzione



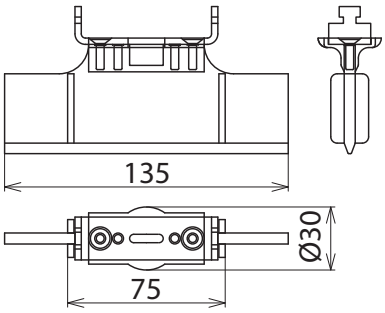

Dimensioni

Tipo	SE NH1
Art.	**785 643**
Tensione nominale (U_N)	fino a 1000 V
Grandezza	1
Lama	38 x 5 mm
Dimensioni	135 mm
Norma	VBG 125 e DIN 40008
Applicazione	Per impianti interni

Masterdata	
Peso netto	80 g/pz.
Codice GTIN (EAN)	4013364087910
Confezione	10 pz.
Codice doganale (Nomenclatura Combinata EU)	85369095

Dati tecnici, dimensioni, pesi e materie prime possono subire variazioni dovute al progresso tecnologico. I disegni sono solo indicativi.

© DEHN ITALIA S.P.A . • Via G. di Vittorio 1/b • 39100 Bolzano • Italy • Tel. +39 471 561300 • info@dehn.it • www.dehn.it

: Provato • NEU: Nuovo • !: Tipo obsoleto
: Connettore a croce • : Connettore longitudinale • : Connettore parallelo • : Connettore a T • : Morsetto per connettore parallelo • : Morsetto per connettore a T
: Fascetta per connettore parallelo • : Fascetta per connettore a T • : Barra equipotenziale • : Elemento di collegamento