DBX TC B 180 (922 220)

- Controllo dello scaricatore e indicazione di funzionamento integrata
- Scaricatore bipolare per montaggio a parete per la protezione ottimale di interfacce di telecomunicazione
- Utilizzabile secondo il concetto di fulminazione a zone ai passaggi 0_A – 2 e maggiori
- I test della Detsche Telekom Technik GmbH confermano la compatibilità con Vectoring-VDSL (VVDSL), Super-Vectoring-VDSL (SVVDSL) e G.Fast.



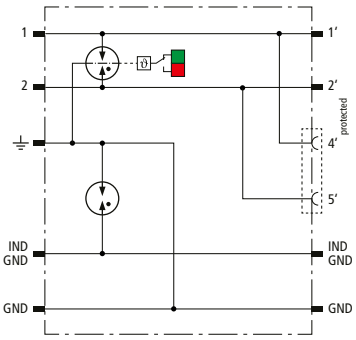

Schema di principio

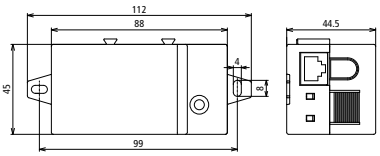

Dimensioni

Scaricatore combinato compatto, esecuzione stretta, in scatola in materiale plastico per montaggio a vista con tecnica di collegamento Push-in e indicazione di funzionamento per la protezione di una coppia di fili con separazione galvanica di interfacce simmetriche in particolare per interfacce di telecomunicazione fino a VVDSL e G.fast (fino a 1 Gbit/s). Possibilità di schermatura diretta/ indiretta. Sul lato in uscita, a scelta, collegamento di una coppia di fili o di una linea patch con presa RJ45.

Tipo	**DBX TC B 180**
Art.	**922 220**
Classe SPD	TYPE 1 P2
Categoria d'impulso	D1, C1, C2, C3, B2
Tensione nominale (U_N)	180 V
Massima tensione continuativa DC (U_C)	180 V
Tensione massima continuativa AC (U_C)	127 V
Corrente nominale a 40 °C (I_L)	1 A
D1 Corrente impulsiva di fulmine (10/350 µs) complessiva (I_{imp})	7,5 kA
D1 corrente impulsiva di fulmine (10/350 µs) per filo (I_{imp})	2,5 kA
C2 Corrente impulsiva nominale di scarica (8/20 µs) complessiva (I_n)	20 kA
C2 corrente impulsiva nominale di scarica (8/20 µs) per filo (I_n)	10 kA
Livello di protezione filo-filo con I_n C2 (U_P)	≤ 900 V
Livello di protezione filo-PG con I_n C2 (U_P)	≤ 650 V
Livello di protezione filo-filo con 1 kV/µs C3 (U_P)	≤ 620 V
Livello di protezione filo-PG con 1 kV/µs C3 (U_P)	≤ 550 V
Impedenza longitudinale per filo	0 Ohm
Frequenza limite filo-filo (100 Ohm) (f_G)	425 MHz
Capacità filo-filo (C)	≤ 10 pF
Capacità filo-PG (C)	≤ 20 pF
Temperatura d'esercizio (T_U)	-40 °C ... +80 °C
Indicazione di funzionamento/guasto	verde / rosso
Grado di protezione	IP 20
Sezione di collegamento rigido	0,2-1,5 mm²
Sezione di collegamento flessibile	0,25-1,5 mm²
Sezione trasversale di collegamento morsetto di messa a terra	0,08-4 mm²
Materiale involucro	poliamide PA 6.6
Collegamento ingresso	Push-in
Collegamento uscita	Push-in / RJ45
Colore	giallo
Norme di prova	IEC 61643-21 / EN 61643-21

© DEHN ITALIA S.P.A . • Via G. di Vittorio 1/b • 39100 Bolzano • Italy • Tel. +39 471 561300 • info@dehn.it • www.dehn.it

: Provato • NEU: Nuovo • !: Tipo obsoleto
: Connettore a croce • : Connettore longitudinale • : Connettore parallelo • : Connettore a T • : Morsetto per connettore parallelo • : Morsetto per connettore a T
: Fascetta per connettore parallelo • : Fascetta per connettore a T • : Barra equipotenziale • : Elemento di collegamento

Scheda tecnica: DEHNbox

Masterdata	
Peso netto	64,07 g/pz.
Codice doganale (Nomenclatura Combinata EU)	85363030
Codice GTIN (EAN)	4013364433953
Confezione	1 pz.

Dati tecnici, dimensioni, pesi e materie prime possono subire variazioni dovute al progresso tecnologico. I disegni sono solo indicativi.

© DEHN ITALIA S.P.A . • Via G. di Vittorio 1/b • 39100 Bolzano • Italy • Tel. +39 471 561300 • info@dehn.it • www.dehn.it

: Provato • NEU: Nuovo • : Tipo obsoleto
: Connettore a croce • : Connettore longitudinale • : Connettore parallelo • : Connettore a T • : Morsetto per connettore parallelo • : Morsetto per connettore a T
: Fascetta per connettore parallelo • : Fascetta per connettore a T • : Barra equipotenziale • : Elemento di collegamento