BCO CL2 B 180 (927 910)

- Controllo LifeCheck dello scaricatore e indicazione di funzionamento integrata
- Scaricatore compatto bipolare per l'equipotenzialità antifulmine
- Per l'impiego nel concetto di protezione da fulminazione a zone ai passaggi 0_A – 1 e maggiori



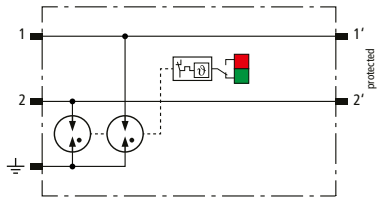

Schema di principio

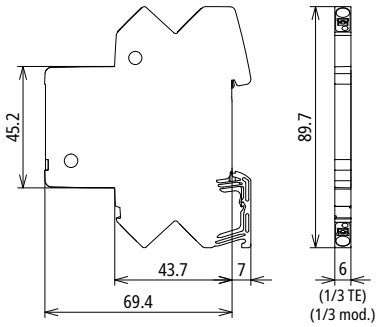

Dimensioni

Scaricatore per corrente di fulmine compatto, in esecuzione stretta da 6 mm e connessione Push-in con indicazione di stato per la protezione di 2 fili singoli per l'equipotenzialità antifulmine e l'esecuzione di una messa a terra indiretta di conduttori schermati.

Tipo	**BCO CL2 B 180**
Art.	**927 910**
Caratteristiche tecniche	
Classe SPD	TYPE 1
Categoria d'impulso	D1, C2, C3
Tensione nominale (U_N)	180 V
Massima tensione continuativa DC (U_C)	180 V
Tensione massima continuativa AC (U_C)	127 V
Corrente nominale (I_L)	1,2 A
D1 Corrente impulsiva di fulmine (10/350 µs) complessiva (I_{imp})	3 kA
D1 corrente impulsiva di fulmine (10/350 µs) per filo (I_{imp})	1,5 kA
C2 Corrente impulsiva nominale di scarica (8/20 µs) complessiva (I_n)	10 kA
C2 corrente impulsiva nominale di scarica (8/20 µs) per filo (I_n)	5 kA
Livello di protezione filo-filo con I_n C2 (U_P)	≤ 1100 V
Livello di protezione filo-PG con I_n C2 (U_P)	≤ 800 V
Livello di protezione filo-filo con 1 kV/µs C3 (U_P)	≤ 950 V
Livello di protezione filo-PG con 1 kV/µs C3 (U_P)	≤ 700 V
Impedenza longitudinale per filo	0 Ohm
Frequenza limite filo-filo con 100 Ohm (f_G)	150 MHz
Capacità filo-filo (C)	≤ 10 pF
Capacità filo-PG (C)	≤ 13 pF
Temperatura d'esercizio (T_U)	-40 °C ... +80 °C
Indicazione di funzionamento/guasto	verdo/ rosso
Grado di protezione	IP 20
Montaggio su	guida profilata 35 mm secondo EN 60715
Collegamento ingresso/ uscita	Push-in/ Push-in
Sezione di collegamento rigido	0,2-2,5 mm²
Sezione di collegamento flessibile	0,2-2,5 mm²
Messa a terra tramite	guida profilata 35 mm secondo EN 60715
Materiale involucro	poliamide PA 6.6
Colore	giallo
Norme di prova	IEC 61643-21 / EN 61643-21
Omologazioni	UL 497B, CSA, ATEX, IECEx, CCC, SIL
Classificazione SIL	fino a SIL3 *)
Omologazioni ATEX	TÜV 20 ATEX 8527 X: II 3G Ex ec IIC T4 Gc
Omologazioni IECEx	IECEx TUR 20.0063X: Ex ec IIC T4 Gc
China Compulsory Certification	CCC No. 2021312304001192
Dati tecnici aggiuntivi	
Corrente di scarica (8/20 µs) [1/2 - PG], [1+2 - PG]	10 kA (10x)
Livello di protezione filo-PG con 1 kV/µs C3 con sollecitazione I_{max} (U_P)	≤ 700 V

© DEHN ITALIA S.P.A . • Via G. di Vittorio 1/b • 39100 Bolzano • Italy • Tel. +39 471 561300 • info@dehn.it • www.dehn.it

: Provato • NEU: Nuovo • !: Tipo obsoleto
: Connettore a croce • : Connettore longitudinale • : Connettore parallelo • : Connettore a T • : Morsetto per connettore parallelo • : Morsetto per connettore a T
: Fascetta per connettore parallelo • : Fascetta per connettore a T • : Barra equipotenziale • : Elemento di collegamento

Masterdata	
Peso netto	33,38 g/pz.
Codice GTIN (EAN)	4013364411739
Confezione	1 pz.
Codice doganale (Nomenclatura Combinata EU)	85363010

Dati tecnici, dimensioni, pesi e materie prime possono subire variazioni dovute al progresso tecnologico. I disegni sono solo indicativi.

*) Per i dettagli, vedere: www.dehn.de

© DEHN ITALIA S.P.A . • Via G. di Vittorio 1/b • 39100 Bolzano • Italy • Tel. +39 471 561300 • info@dehn.it • www.dehn.it

: Provato • NEU: Nuovo • !: Tipo obsoleto
: Connettore a croce • : Connettore longitudinale • : Connettore parallelo • : Connettore a T • : Morsetto per connettore parallelo • : Morsetto per connettore a T
: Fascetta per connettore parallelo • : Fascetta per connettore a T • : Barra equipotenziale • : Elemento di collegamento