Scheda tecnica: Morsetto scanalato

FK ZS 7.10 KBF0.7 10 CU (365 047)

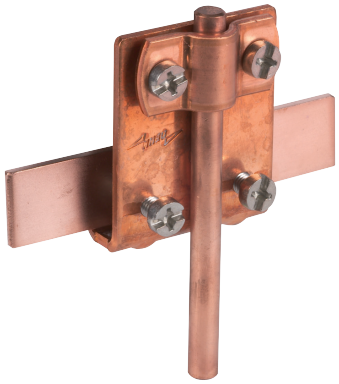

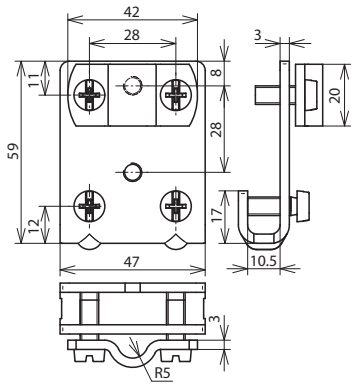

Dimensioni

Tipo	FK ZS 7.10 KBF0.7 10 CU
Art.	**365 047**
Campo di serraggio scanalatura	0,7-10 mm
Materiale morsetto	Cu
Spessore materiale (t1)	3 mm
Campo di serraggio Td	7-10 mm
Vite	M6 x 16 mm
Materiale vite / dado	INOX
Tipo di collegamento	collegamento apribile
Portata di corrente di fulmine (10/350 µs)	50 kA *)
Riferimento normativo	CEI EN 62561-1

Masterdata	
Peso netto	139 g/pz.
Codice GTIN (EAN)	4013364069046
Confezione	1 pz.
Codice doganale (Nomenclatura Combinata EU)	85359000

Dati tecnici, dimensioni, pesi e materie prime possono subire variazioni dovute al progresso tecnologico. I disegni sono solo indicativi.

*) Per l'attribuzione precisa vedere il certificato di prova.

© DEHN ITALIA S.P.A . • Via G. di Vittorio 1/b • 39100 Bolzano • Italy • Tel. +39 471 561300 • info@dehn.it • www.dehn.it

: Provato • NEU: Nuovo • !: Tipo obsoleto
: Connettore a croce • : Connettore longitudinale • : Connettore parallelo • : Connettore a T • : Morsetto per connettore parallelo • : Morsetto per connettore a T
: Fascetta per connettore parallelo • : Fascetta per connettore a T • : Barra equipotenziale • : Elemento di collegamento