Scheda tecnica: Morsetto FS

FSK 2X8.10 16 FRM10X50 AL (380 116)



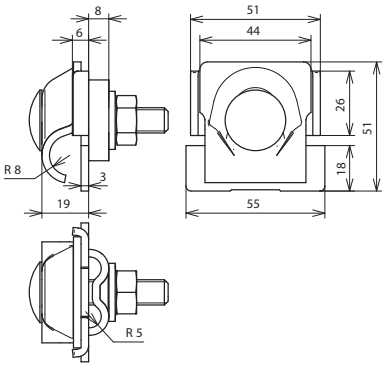

Dimensioni

Tipo	FSK 2X8.10 16 FRM10X50 AL
Art.	**380 116**
Materiale morsetto	Al
Campo serraggio asta di captazione	16 mm
Campo di serraggio Td	2x 8-10 mm
Spessore materiale	3 mm
Vite	M10 x 45 mm
Materiale vite / dado	INOX
Materiale piastra di pressione	INOX
Portata di corrente di fulmine (10/350 µs)	limp 100 kA *)
Riferimento normativo	CEI EN 62561-1

Masterdata	
Peso netto	100 g/pz.
Codice GTIN (EAN)	4013364133280
Confezione	50 pz.
Codice doganale (Nomenclatura Combinata EU)	85359000

Dati tecnici, dimensioni, pesi e materie prime possono subire variazioni dovute al progresso tecnologico. I disegni sono solo indicativi.

*) Per l'attribuzione precisa vedere il certificato di prova.

© DEHN ITALIA S.P.A . • Via G. di Vittorio 1/b • 39100 Bolzano • Italy • Tel. +39 471 561300 • info@dehn.it • www.dehn.it

: Provato • NEU: Nuovo • !: Tipo obsoleto
: Connettore a croce • : Connettore longitudinale • : Connettore parallelo • : Connettore a T • : Morsetto per connettore parallelo • : Morsetto per connettore a T
: Fascetta per connettore parallelo • : Fascetta per connettore a T • : Barra equipotenziale • : Elemento di collegamento