Morsetto di collegamento per dispersori nelle fondamenta e ferri di armatura

VK DB 20.32 8.10 FL40 BSB STBL (308036)



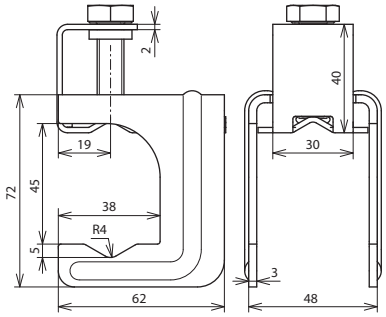

Dimensioni

Tipo	**VK DB 20.32 8.10 FL40 BSB STBL**
Art.	**308036**
Materiale	**Fe/non zincato**
Campo di serraggio Td/Td	(+/II) 20-32 / 8-10 mm
Campo di fissaggio Td/Pt	(+/II) 20-32 / 40 x 4-5 mm
Vite	M10 x 35 mm
Materiale della vite	**Fe/non zincato**
Esecuzione	con ghiera di serraggio
Corrente di corto circuito (AC 50 Hz / DC) (1 s; ≤ 300 °C)	14,0 kA
Portata di corrente di fulmine (10/350 µs)	I_{imp} 50 kA *)
Riferimento normativo	CEI EN 62561-1

Masterdata	
Peso netto	1 pz./st
Codice doganale (Nomenclatura Combinata EU)	85359000
Codice GTIN (EAN)	4013364136588
Confezione	25 st

Dati tecnici, dimensioni, pesi e materie prime possono subire variazioni dovute al progresso tecnologico. I disegni sono solo indicativi.

*) Per l'attribuzione precisa vedere il certificato di prova.

© DEHN ITALIA S.P.A . • Via G. di Vittorio 1/b • 39100 Bolzano • Italy • Tel. +39 471 561300 • info@dehn.it • www.dehn.it

: Provato • NEU: Nuovo • !: Tipo obsoleto
: Connettore a croce • : Connettore longitudinale • : Connettore parallelo • : Connettore a T • : Morsetto per connettore parallelo • : Morsetto per connettore a T
: Fascetta per connettore parallelo • : Fascetta per connettore a T • : Barra equipotenziale • : Elemento di collegamento