KFP 25 M12 (755 200)

- filettatura interna rullata



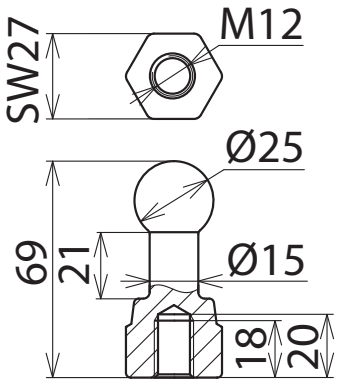

Dimensioni

Tipo	KFP 25 M12
Art.	**755 200**
Punto fisso a sfera Ø	25 mm
Dimensione	M12
Larghezza in chiave	27 mm
Sezione max corda Cu	150 mm²
Corrente max di cortocircuito I_k 0,5 s	42,0 kA
Corrente max di cortocircuito I_k 1 s	29,6 kA
Norma	EN/IEC 61230 (DIN VDE 0683-100) e in appoggio a DIN 48088-1
Materiale Punto fisso a sfera	**E-Cu/gal Sn**
Materiale codolo filettato	**NIRO A2-70**
Dado esagonale	DIN 985-M12-8 / gal Zn; DIN 985-M16-8 / gal Zn

Masterdata	
Peso netto	220 g/pz.
Codice GTIN (EAN)	4013364000087
Confezione	1 pz.
Codice doganale (Nomenclatura Combinata EU)	85359000

Dati tecnici, dimensioni, pesi e materie prime possono subire variazioni dovute al progresso tecnologico. I disegni sono solo indicativi.

© DEHN ITALIA S.P.A . • Via G. di Vittorio 1/b • 39100 Bolzano • Italy • Tel. +39 471 561300 • info@dehn.it • www.dehn.it

: Provato • NEU: Nuovo • : Tipo obsoleto
: Connettore a croce • : Connettore longitudinale • : Connettore parallelo • : Connettore a T • : Morsetto per connettore parallelo • : Morsetto per connettore a T
: Fascetta per connettore parallelo • : Fascetta per connettore a T • : Barra equipotenziale • : Elemento di collegamento