Scheda tecnica: Morsetto componibile

RK 95 PAS (563 013)

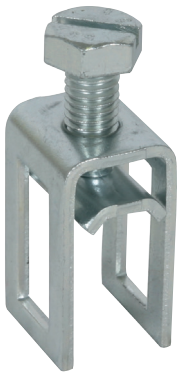

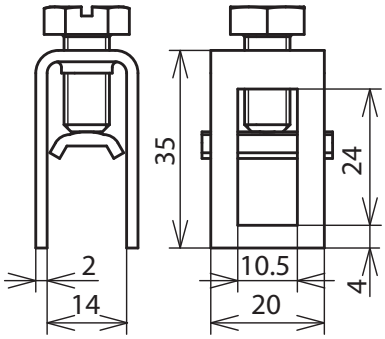

Dimensioni

Collegamento per:
1 conduttore 16-95 mm² (rigido / semirigido) **oppure** Td Ø8-10 mm.

Tipo	**RK 95 PAS**
Art.	**563 013**
Materiale	**Fe/gal Zn**
Unità di misura	2
Riferimento normativo	CEI EN 62561-1

Masterdata	
Peso netto	32,1 g/pz.
Codice GTIN (EAN)	4013364027756
Confezione	100 pz.
Codice doganale (Nomenclatura Combinata EU)	85359000

Dati tecnici, dimensioni, pesi e materie prime possono subire variazioni dovute al progresso tecnologico. I disegni sono solo indicativi.

© DEHN ITALIA S.P.A . • Via G. di Vittorio 1/b • 39100 Bolzano • Italy • Tel. +39 471 561300 • info@dehn.it • www.dehn.it

: Provato • NEU: Nuovo • : Tipo obsoleto
: Connettore a croce • : Connettore longitudinale • : Connettore parallelo • : Connettore a T • : Morsetto per connettore parallelo • : Morsetto per connettore a T
: Fascetta per connettore parallelo • : Fascetta per connettore a T • : Barra equipotenziale • : Elemento di collegamento