Scheda tecnica: Staffa portafilo/cavallotto per la posa sotto intonaco

KB 6.10 B9 STTZN (390 110)



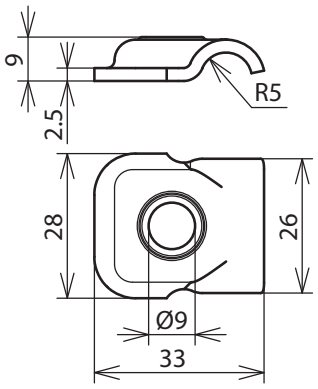

Dimensioni

Tipo	**KB 6.10 B9 STTZN**
Art.	**390 110**
Modello staffa portafilo	cavallotto di fissaggio
Materiale staffa portafilo	**Fe/tZn**
Staffa portafilo serraggio Td	6-10 mm
Posa del conduttore	fissa
Foro Ø	9 mm

Masterdata	
Peso netto	17,8 g/pz.
Codice GTIN (EAN)	4013364104921
Confezione	100 pz.
Codice doganale (Nomenclatura Combinata EU)	85359000

Dati tecnici, dimensioni, pesi e materie prime possono subire variazioni dovute al progresso tecnologico. I disegni sono solo indicativi.

© DEHN ITALIA S.P.A . • Via G. di Vittorio 1/b • 39100 Bolzano • Italy • Tel. +39 471 561300 • info@dehn.it • www.dehn.it

: Provato • NEU: Nuovo • !: Tipo obsoleto
: Connettore a croce • : Connettore longitudinale • : Connettore parallelo • : Connettore a T • : Morsetto per connettore parallelo • : Morsetto per connettore a T
: Fascetta per connettore parallelo • : Fascetta per connettore a T • : Barra equipotenziale • : Elemento di collegamento