BXT BAS EX (920 301)

- Tetrapolare e universale per tutti i moduli di protezione Ex
- Senza sezionamento del segnale con modulo di protezione non innestato
- Senza componenti di protezione e privo di manutenzione



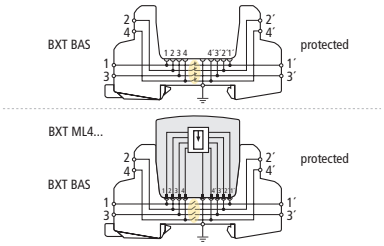

Schema di principio

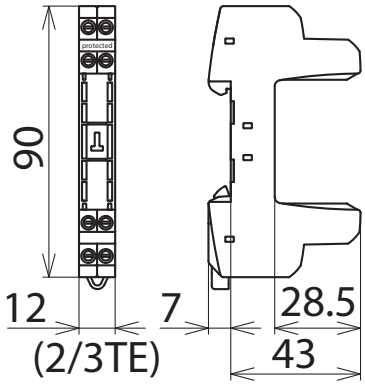

Dimensioni

Elemento base del BLITZDUCTOR XT come morsetto passante universale tetrapolare in costruzione stretta, per circuiti a sicurezza intrinseca, per l'innesto del modulo limitatore senza sezionamento del segnale in caso di modulo di protezione non innestato. La sicura messa a terra del modulo limtatore avviene tramite il piedino di fissaggio montato a scatto sulla guida profilata. L'elemento base non contiene componenti di protezione, così il lavoro di manutenzione si limita ai moduli di protezione. ATEX, IECEx.

Tipo	**BXT BAS EX**
Art.	**920 301**
Temperatura d'esercizio	-40 °C ... +80 °C
Grado di protezione	IP 20
Montaggio su	guida profilata 35 mm secondo EN 60715
Collegamento ingresso/ uscita	vite / vite
Sezione di collegamento rigido	0,08-4 mm²
Sezione di collegamento flessibile	0,08-2,5 mm²
Coppia di serraggio (morsetti di collegamento)	0,4 Nm
Messa a terra tramite	guida profilata 35 mm secondo EN 60715
Materiale involucro	poliamide PA 6.6
Colore	blu
Omologazioni ATEX (1)	KEMA 06ATEX0274 X: II 2 (1) G Ex ia [ia Ga] IIC T4 ... T6 Gb *)
Omologazioni ATEX (2)	KEMA 06ATEX0274 X: II 2 G Ex ib IIC T4 ... T6, Gb *)
Omologazioni IECEx (1)	DEK 11.0078X: Ex ia [ia Ga] IIC T4 ... T6 Gb *)
Omologazioni IECEx (2)	DEK 11.0078X: Ex ib IIC T4 ... T6 Gb *)
Omologazioni CSA & USA Hazloc (1)	70000011: Class I Div. 1; Class I Zone 1
Omologazioni CSA & USA Hazloc (2)	70000011: Ex ia [ia] IIC T4 ... T6
Omologazioni Inmetro	TÜV 17.0697 X: Ex ia [ia Ga] IIC T6 ... T4 Gb
Omologazioni	UL 497B, CSA, ATEX, IECEx, CCC, Inmetro *)

Masterdata	
Peso netto	53 g/pz.
Codice GTIN (EAN)	4013364109186
Confezione	1 pz.
Codice doganale (Nomenclatura Combinata EU)	85369010

Dati tecnici, dimensioni, pesi e materie prime possono subire variazioni dovute al progresso tecnologico. I disegni sono solo indicativi.

*) solo in combinazione con modulo di protezione omologato

© DEHN ITALIA S.P.A . • Via G. di Vittorio 1/b • 39100 Bolzano • Italy • Tel. +39 471 561300 • info@dehn.it • www.dehn.it

: Provato • NEU: Nuovo • !: Tipo obsoleto
: Connettore a croce • : Connettore longitudinale • : Connettore parallelo • : Connettore a T • : Morsetto per connettore parallelo • : Morsetto per connettore a T
: Fascetta per connettore parallelo • : Fascetta per connettore a T • : Barra equipotenziale • : Elemento di collegamento