DEHNpipe

DPI MD 24 M 2S (929941)

- Montaggio facile per mezzo di costruzione a 2 componenti
- Adatto per 3 concetti di schermatura
- Per l'impiego nel concetto di protezione da fulminazione a zone, ai passaggi 0_B – 2 e maggiori



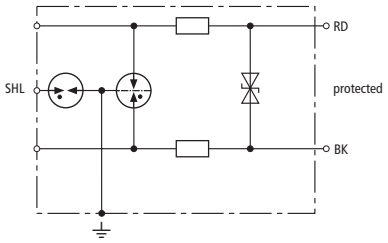

Schema di principio

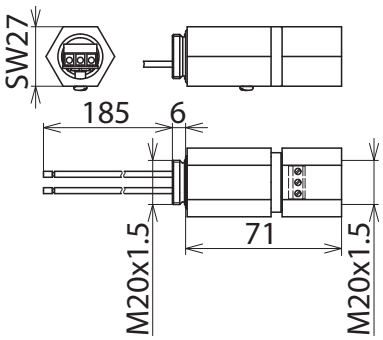

Dimensioni

Limitatore di sovratensione a due gradini, senza corrente di fuga, coordinato energeticamente per interfacce 4-20 mA con filetto da avvitare M20 x 1,5 (interno/ esterno). Lo schermo può essere collegato in modo diretto, indiretto oppure può restare scollegato da terra. Pressacavo fornibile come accessorio.

Tipo	**DPI MD 24 M 2S**
Art.	**929941**
Caratteristiche tecniche	
Classe SPD	TYPE 2 P1
Tensione nominale (U_N)	24 V
Massima tensione continuativa DC (U_C)	34,8 V
Tensione massima continuativa AC (U_C)	24,5 V
Corrente nominale (I_L)	0,5 A
D1 corrente impulsiva di fulmine (10/350 µs) per filo (I_{imp})	1 kA
C2 Corrente impulsiva nominale di scarica (8/20 µs) complessiva (I_n)	10 kA
C2 corrente impulsiva nominale di scarica (8/20 µs) per filo (I_n)	10 kA
C2 corrente impulsiva nominale di scarica (8/20 µs) schermo-PG (I_n)	20 kA
Livello di protezione filo-filo con I_n C2 (U_P)	≤ 65 V
Livello di protezione filo-PG con I_n C2 (U_P)	≤ 650 V
Livello di protezione schermo-PG con I_n C2 (U_P)	≤ 650 V
Livello di protezione filo-filo con 1 kV/µs C3 (U_P)	≤ 50 V
Livello di protezione filo-PG con 1 kV/µs C3 (U_P)	≤ 500 V
Livello di protezione schermo-PG con 1 kV/µs C3 (U_P)	≤ 600 V
Frequenza limite filo-filo (f_G)	14 MHz
Capacità filo-filo (C)	≤ 400 pF
Capacità filo-PG (C)	≤ 20 pF
Capacità schermo-PG (C)	≤ 15 pF
Impedenza longitudinale per filo	2,2 Ohm
Temperatura d'esercizio (T_U)	-40 °C ... +80 °C
Grado di protezione con pressacavo	IP 67
Montaggio lato campo / apparecchio	filetto interno M20 x 1,5 / filetto esterno M20 x 1,5
Collegamento ingresso/ uscita	vite / cavi di collegamento 1,5 mm²
Lunghezza cavo di collegamento	200 mm
Sezione di collegamento rigido	0,08-2,5 mm²
Sezione di collegamento flessibile	0,08-1,5 mm²
Messa a terra tramite	involucro oppure anello di terra (accessorio)
Materiale involucro	INOX (V2A)
Colore	lucido
Norme di prova	IEC 61643-21 / EN 61643-21
Omologazioni	SIL
Classificazione SIL	fino a SIL3 *)

© DEHN ITALIA S.P.A . • Via G. di Vittorio 1/b • 39100 Bolzano • Italy • Tel. +39 471 561300 • info@dehn.it • www.dehn.it

Masterdata	
Peso netto	173,4 g/pz.
Codice doganale (Nomenclatura Combinata EU)	85363010
Codice GTIN (EAN)	4013364098152
Confezione	1 pz.

Dati tecnici, dimensioni, pesi e materie prime possono subire variazioni dovute al progresso tecnologico. I disegni sono solo indicativi.

*) Per i dettagli, vedere: www.dehn.de