BP BB16 V2A ZG (106 127)



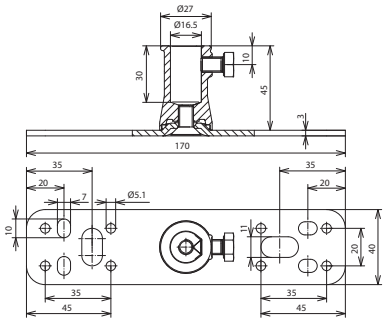

Dimensioni

Piastra base per il fissaggio del distanziatore DEHNiso oppure dell'asta distanziatore (D16 mm), p.es. su elementi della costruzione.

Tipo	**BP BB16 V2A ZG**
Art.	**106 127**
Materiale piastra di fissaggio	**INOX**
Materiale adattatore di fissaggio	**zama**
Fissaggio	[8x] Ø5,1 / [4x] 7 x 10 / [2x] 11 x 20 mm
Dimensioni	170 x 40 x 3 mm
Vite	M8 x 12 mm
Materiale della vite	**INOX**

Masterdata	
Peso netto	228 g/pz.
Codice GTIN (EAN)	4013364093317
Confezione	20 pz.
Codice doganale (Nomenclatura Combinata EU)	85389099

Dati tecnici, dimensioni, pesi e materie prime possono subire variazioni dovute al progresso tecnologico. I disegni sono solo indicativi.

© DEHN ITALIA S.P.A . • Via G. di Vittorio 1/b • 39100 Bolzano • Italy • Tel. +39 471 561300 • info@dehn.it • www.dehn.it

: Provato • NEU: Nuovo • !: Tipo obsoleto
: Connettore a croce • : Connettore longitudinale • : Connettore parallelo • : Connettore a T • : Morsetto per connettore parallelo • : Morsetto per connettore a T
: Fascetta per connettore parallelo • : Fascetta per connettore a T • : Barra equipotenziale • : Elemento di collegamento