Morsetto SV per collegamenti fuori e sotto terra

SVK 7.10 16 FL40 V4A (308339)



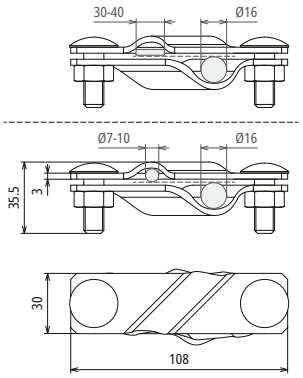

Dimensioni

Tipo	SVK 7.10 16 FL40 V4A
Art.	**308339**
Materiale morsetto	StSt (V4A)
N. materiale della morsetta	1.4571 / 1.4404 / 1.4401
ASTM / AISI morsetto	316Ti / 316L / 316
Campo di serraggio Td/Td	16 / 7-10 mm
Campo di fissaggio Td/Pt	16 / 30-40 mm
Vite	M10 x 30 mm
Materiale vite / dado	INOX (V4A)
N. materiale vite / dado	1.4571 / 1.4404 / 1.4401
ASTM / AISI vite / dado	316Ti / 316L / 316
Dimensioni (l1 x t1)	108 x 3 mm

Masterdata	
Peso netto	1 pz./st
Codice doganale (Nomenclatura Combinata EU)	85359000
Codice GTIN (EAN)	4013364507562
Confezione	1 st

Dati tecnici, dimensioni, pesi e materie prime possono subire variazioni dovute al progresso tecnologico. I disegni sono solo indicativi.

*) Per l'attribuzione precisa vedere il certificato di prova.

© DEHN ITALIA S.P.A . • Via G. di Vittorio 1/b • 39100 Bolzano • Italy • Tel. +39 471 561300 • info@dehn.it • www.dehn.it

: Provato • NEU: Nuovo • !: Tipo obsoleto
: Connettore a croce • : Connettore longitudinale • : Connettore parallelo • : Connettore a T • : Morsetto per connettore parallelo • : Morsetto per connettore a T
: Fascetta per connettore parallelo • : Fascetta per connettore a T • : Barra equipotenziale • : Elemento di collegamento