Elementi di connessione per conduttura HVI power / conduttura HVI power long

PAE 27 AB13 V2A (410249)



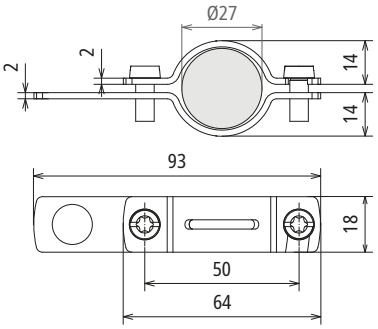

Dimensioni

Elemento di collegamento equipotenziale per conduttura HVI power e HVI ultra in acciaio inox per la regolazione del campo elettrico della conduttura HVI power e HVI ultra nella zona della chiusura terminale. Superficie di contatto con fessura speciale per il contatto elettrico con la guaina semiconduttiva.

NEW

Tipo	**PAE 27 AB13 V2A**
Art.	**410249**
Materiale	**INOX**
Campo di serraggio Ø	27 mm
Foro di collegamento Ø	13 mm
Vite	M6 x 14 mm
Materiale vite / dado	**INOX**
Riferimento normativo	CEI EN IEC 62561-8 (VDE 0185-561-8)

Masterdata	
Peso netto	50 g/pz.
Codice doganale (Nomenclatura Combinata EU)	85359000
Codice GTIN (EAN)	4013364520028
Confezione	1 pz.

Dati tecnici, dimensioni, pesi e materie prime possono subire variazioni dovute al progresso tecnologico. I disegni sono solo indicativi.

© DEHN ITALIA S.P.A . • Via G. di Vittorio 1/b • 39100 Bolzano • Italy • Tel. +39 471 561300 • info@dehn.it • www.dehn.it

: Provato • NEU: Nuovo • !: Tipo obsoleto
: Connettore a croce • : Connettore longitudinale • : Connettore parallelo • : Connettore a T • : Morsetto per connettore parallelo • : Morsetto per connettore a T
: Fascetta per connettore parallelo • : Fascetta per connettore a T • : Barra equipotenziale • : Elemento di collegamento