Scheda tecnica: Morsetto di collegamento per travi in acciaio

AKK DUL 8.10 KBF 3 20 STTZN (372 300)



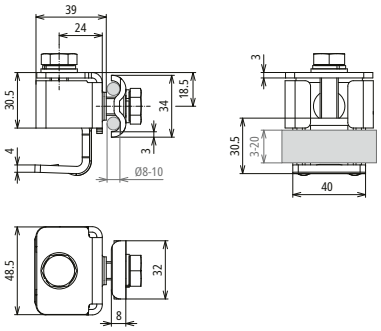

Dimensioni

- Fino a 0,2 mm con lama o lama Penetrazione di rivestimenti superficiali fino a 0,2 mm con lama o lama e vite.
- Adatto all'impiego nelle zone Ex 2/22. Tutte le connessioni sono dotate di sistema anti-allentamento.

Tipo	AKK DUL 8.10 KBF 3 20 STTZN
Art.	**372 300**
Campo di serraggio	3-20 mm
Materiale morsetto	**Fe/tZn**
Campo di serraggio Td	8-10 mm
Vite	M10 x 32 mm / M10 x 18 mm
Materiale vite / grova	**INOX**
Tipo di collegamento	collegamento apribile
Penetrazione della superficie di rivestimento	fino a 0,2 mm con lama o lama e vite
Collegamento con	Cavallotto doppio di fissaggio
Portata di corrente di fulmine (10/350 µs)	I_{imp} 50 kA I_{imp} 100 kA *)
Riferimento normativo	CEI EN 62561-1

Masterdata	
Peso netto	250,66 g/pz.
Codice GTIN (EAN)	4013364515765
Confezione	25 pz.
Codice doganale (Nomenclatura Combinata EU)	85359000

Dati tecnici, dimensioni, pesi e materie prime possono subire variazioni dovute al progresso tecnologico. I disegni sono solo indicativi.

© DEHN ITALIA S.P.A . • Via G. di Vittorio 1/b • 39100 Bolzano • Italy • Tel. +39 471 561300 • info@dehn.it • www.dehn.it

: Provato • NEU: Nuovo • !: Tipo obsoleto
: Connettore a croce • : Connettore longitudinale • : Connettore parallelo • : Connettore a T • : Morsetto per connettore parallelo • : Morsetto per connettore a T
: Fascetta per connettore parallelo • : Fascetta per connettore a T • : Barra equipotenziale • : Elemento di collegamento