Morsetto a croce con vite tonda a testa piatta per collegamenti fuori e sotto terra

KS 8.10 8.10 FL30 ZP FRSM8 V4A (318229)



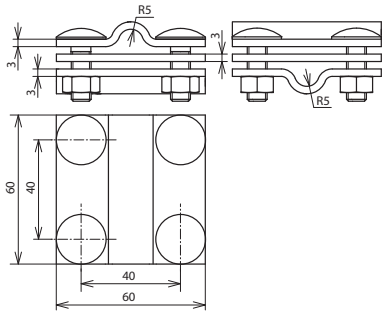

Dimensioni

Tipo	KS 8.10 8.10 FL30 ZP FRSM8 V4A
Art.	**318229**
Materiale morsetto	INOX (V4A)
N. materiale della morsetta	1.4571 / 1.4404 / 1.4401
ASTM / AISI morsetto	316Ti / 316L / 316
Campo di serraggio Td/Td	8-10 / 8-10 mm
Campo di fissaggio Td/Pt	8-10 / 30 mm
Campo di serraggio Pt / Pt	30 / 30 mm
Campo di serraggio (semirigido / cordato)	35-70 mm²
Vite	M8 x 25 mm
Materiale vite / dado	INOX (V4A)
N. materiale vite / dado	1.4571 / 1.4404 / 1.4401
ASTM / AISI vite / dado	316Ti / 316L / 316
Dimensioni	60 x 60 x 3 mm
Piastra intermedia	sì
Portata di corrente di fulmine (10/350 µs)	I_{imp} 100 kA *)
Riferimento normativo	CEI EN 62561-1
Corrente di corto circuito (AC 50 Hz / DC) (1 s; ≤ 300 °C)	7 kA
Rivestimento in zinco secondo DIN EN 1461	µm

Masterdata	
Peso netto	323 g/pz.
Codice doganale (Nomenclatura Combinata EU)	85359000
Codice GTIN (EAN)	4013364159938
Confezione	25 pz.

Dati tecnici, dimensioni, pesi e materie prime possono subire variazioni dovute al progresso tecnologico. I disegni sono solo indicativi.

*) Per l'attribuzione precisa vedere il certificato di prova.

© DEHN ITALIA S.P.A . • Via G. di Vittorio 1/b • 39100 Bolzano • Italy • Tel. +39 471 561300 • info@dehn.it • www.dehn.it

: Provato • NEU: Nuovo • !: Tipo obsoleto
: Connettore a croce • : Connettore longitudinale • : Connettore parallelo • : Connettore a T • : Morsetto per connettore parallelo • : Morsetto per connettore a T
: Fascetta per connettore parallelo • : Fascetta per connettore a T • : Barra equipotenziale • : Elemento di collegamento