ST AS SAK K (308 425)

- Nessuna parte conduttiva tra piastra di montaggio e profilato
- Equipotenzializzazione da realizzare con collegamento AK 16 AS SAK MS



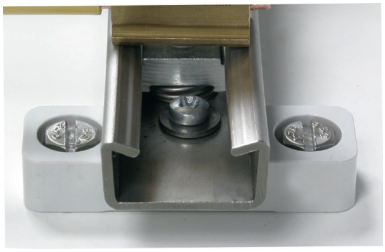

Schema di principio

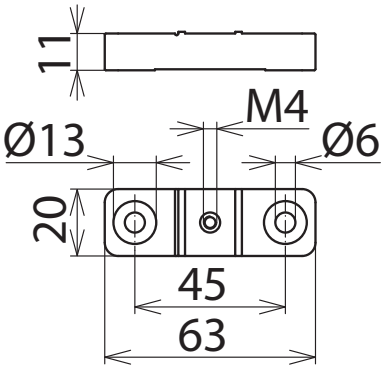

Dimensioni

Supporto per profilato per il fissaggio isolato del profilato AS SAK 1000 V2A, con bussola filettata M4.

Tipo	**ST AS SAK K**
Art.	**308 425**
Materiale	**plastica**

Masterdata	
Peso netto	19,3 g/pz.
Codice GTIN (EAN)	4013364058798
Confezione	1 pz.
Codice doganale (Nomenclatura Combinata EU)	39269097

Dati tecnici, dimensioni, pesi e materie prime possono subire variazioni dovute al progresso tecnologico. I disegni sono solo indicativi.

© DEHN ITALIA S.P.A . • Via G. di Vittorio 1/b • 39100 Bolzano • Italy • Tel. +39 471 561300 • info@dehn.it • www.dehn.it

: Provato • NEU: Nuovo • !: Tipo obsoleto
: Connettore a croce • : Connettore longitudinale • : Connettore parallelo • : Connettore a T • : Morsetto per connettore parallelo • : Morsetto per connettore a T
: Fascetta per connettore parallelo • : Fascetta per connettore a T • : Barra equipotenziale • : Elemento di collegamento