Scheda tecnica: Morsetto adattatore di messa a terra per contatti a lama

EK SN7089 (745 510)

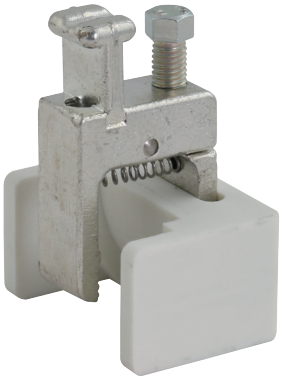

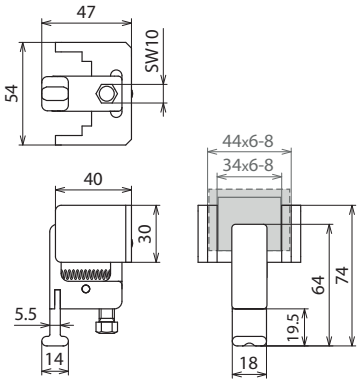

Dimensioni

Il morsetto adattatore di messa a terra è perfetto per cortocircuitare i contatti a lama NS nelle barre portafusibili NH con lama larga 33 o 44 mm e spessa 6 e 8 mm.
Con raccordo a T e vite di bloccaggio esagonale LC10.
Da inserire con manopola di messa a terra tipo VI e fissare con manopola girevole con codolo flessibile.

Tipo	**EK SN7089**
Art.	**745 510**
per contatto a lama	33 / 44 mm
Corrente max di cortocircuito I_k 0,5 s	10,0 kA
Corrente max di cortocircuito I_k 1 s	6,9 kA

Masterdata	
Peso netto	225 g/pz.
Codice GTIN (EAN)	4013364155671
Confezione	1 pz.
Codice doganale (Nomenclatura Combinata EU)	85359000

Dati tecnici, dimensioni, pesi e materie prime possono subire variazioni dovute al progresso tecnologico. I disegni sono solo indicativi.

© DEHN ITALIA S.P.A . • Via G. di Vittorio 1/b • 39100 Bolzano • Italy • Tel. +39 471 561300 • info@dehn.it • www.dehn.it

: Provato • NEU: Nuovo • !: Tipo obsoleto
: Connettore a croce • : Connettore longitudinale • : Connettore parallelo • : Connettore a T • : Morsetto per connettore parallelo • : Morsetto per connettore a T
: Fascetta per connettore parallelo • : Fascetta per connettore a T • : Barra equipotenziale • : Elemento di collegamento