# BFS SR D40 4AE HVI LI PL KST (819 296)



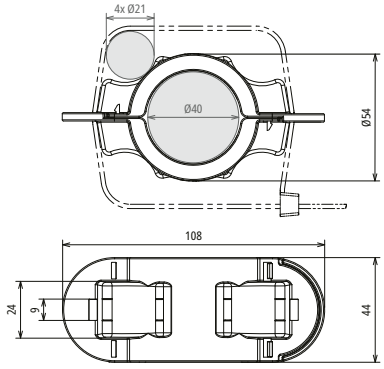


Dimensioni

Set di fissaggio per il montaggio della conduttura HVI light plus sui tubi portanti HVI light plus, costituito da due semigusci e una fascetta serracavo per il fissaggio di max quattro condutture HVI light plus nella parte in PRFV del tubo portante.

| **Tipo** | **BFS SR D40 4AE HVI LI PL KST** |
|---|---|
| **Art.** | **819 296** |
| Materiale | **Materiale plastico** |
| Diametro Ø | 40 mm |
| Staffa portafilo | Quadruplo |

| **Masterdata** | |
|---|---|
| Peso netto | 33,7 g/pz. |
| Codice GTIN (EAN) | 4013364492684 |
| Confezione | 1 pz. |
| Codice doganale (Nomenclatura Combinata EU) | 85389099 |

Dati tecnici, dimensioni, pesi e materie prime possono subire variazioni dovute al progresso tecnologico. I disegni sono solo indicativi.

© DEHN ITALIA S.P.A . • Via G. di Vittorio 1/b • 39100 Bolzano • Italy • Tel. +39 471 561300 • info@dehn.it • www.dehn.it

: Provato • NEU: Nuovo • !: Tipo obsoleto
: Connettore a croce • : Connettore longitudinale • : Connettore parallelo • : Connettore a T • : Morsetto per connettore parallelo • : Morsetto per connettore a T
: Fascetta per connettore parallelo • : Fascetta per connettore a T • : Barra equipotenziale • : Elemento di collegamento