Scheda tecnica: Morsetto a croce per collegamenti fuori terra

KS 8.10 8.10 FL30 OV CU (314 307)

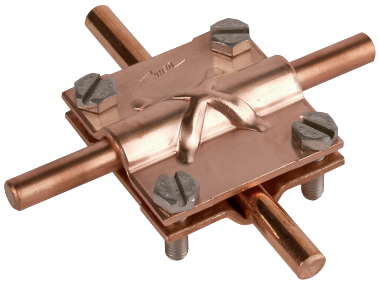

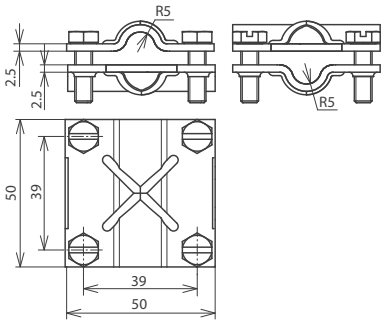

Dimensioni

Tipo	KS 8.10 8.10 FL30 OV CU
Art.	**314 307**
Materiale morsetto	Cu
Campo di serraggio Td/Td	8-10 / 8-10 mm
Campo di fissaggio Td/Pt	8-10 / 30 mm
Campo di serraggio Pt / Pt	30 / 30 mm
Campo di serraggio (semirigido / cordato)	35-70 mm²
Vite	M6 x 20 mm
Materiale della vite	INOX
Dimensioni	50 x 50 x 2,5 mm
Portata di corrente di fulmine (10/350 µs)	imp 100 kA *)
Riferimento normativo	CEI EN 62561-1

Masterdata	
Peso netto	132 g/pz.
Codice GTIN (EAN)	4013364096417
Confezione	50 pz.
Codice doganale (Nomenclatura Combinata EU)	85359000

Dati tecnici, dimensioni, pesi e materie prime possono subire variazioni dovute al progresso tecnologico. I disegni sono solo indicativi.

*) Per l'attribuzione precisa vedere il certificato di prova.

© DEHN ITALIA S.P.A . • Via G. di Vittorio 1/b • 39100 Bolzano • Italy • Tel. +39 471 561300 • info@dehn.it • www.dehn.it

: Provato • NEU: Nuovo • !: Tipo obsoleto
: Connettore a croce • : Connettore longitudinale • : Connettore parallelo • : Connettore a T • : Morsetto per connettore parallelo • : Morsetto per connettore a T
: Fascetta per connettore parallelo • : Fascetta per connettore a T • : Barra equipotenziale • : Elemento di collegamento