Scheda tecnica: Morsetto di collegamento con piastra di pressione

AK 6.10 DS KBF18 35 STTZN (372 035)

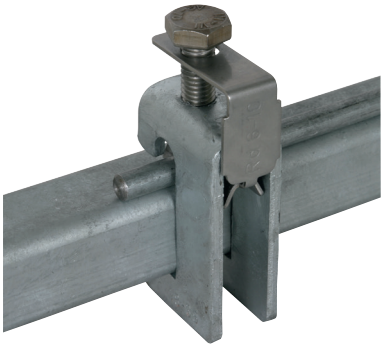

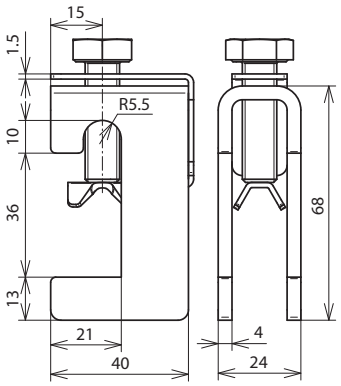

Dimensioni

Tipo	**AK 6.10 DS KBF18 35 STTZN**
Art.	**372 035**
Campo di serraggio	18-35 mm
Materiale morsetto	**Fe/tZn**
Materiale piastra di pressione	**INOX**
Campo di serraggio Td	6-10 mm
Vite	M10 x 35 mm
Materiale della vite	**INOX**
Direzione collegamento	longitudinale / trasversale
Portata di corrente di fulmine (10/350 µs)	I_{imp} 100 kA / I_{imp} 50 kA *)
Riferimento normativo	CEI EN 62561-1

Masterdata	
Peso netto	177,1 g/pz.
Codice GTIN (EAN)	4013364104648
Confezione	25 pz.
Codice doganale (Nomenclatura Combinata EU)	85359000

Dati tecnici, dimensioni, pesi e materie prime possono subire variazioni dovute al progresso tecnologico. I disegni sono solo indicativi.

*) Per l'attribuzione precisa vedere il certificato di prova.

© DEHN ITALIA S.P.A . • Via G. di Vittorio 1/b • 39100 Bolzano • Italy • Tel. +39 471 561300 • info@dehn.it • www.dehn.it

: Provato • NEU: Nuovo • !: Tipo obsoleto
: Connettore a croce • : Connettore longitudinale • : Connettore parallelo • : Connettore a T • : Morsetto per connettore parallelo • : Morsetto per connettore a T
: Fascetta per connettore parallelo • : Fascetta per connettore a T • : Barra equipotenziale • : Elemento di collegamento