DSE NG 2P 60 FM (971 222)

- Scaricatore coordinato per corrente di fulmine, spinterometrico, composto da elemento base e modulo di protezione innestabile
- Tecnologia spinterometrica specialmente adatta per l'impiego in circuiti elettrici DC
- Coordinato direttamente con limitatore di sovratensione DEHNguard SE DC 60 (FM)



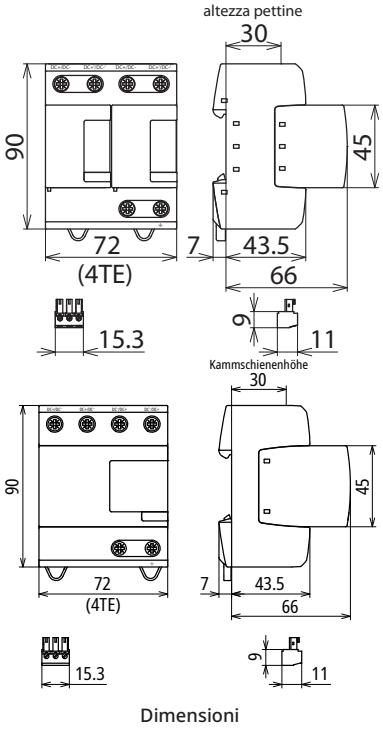

Dimensioni

Scaricatore coordinato per corrente di fulmine, bipolare, modulare, per applicazioni in corrente continua fino a 60 V (circuito 1+1), nella versione con contatto di scambio pulito per il telesegnalamento.

Tipo	**DSE NG 2P 60 FM**
Art.	**971 222**
SPD classificazione secondo EN 61643-11/ ... CEI 61643-11	Tipo 1 + Tipo 2 / Classe I + Classe II
Massima tensione continuativa DC (U_C)	60 V
Corrente impulsiva di fulmine (10/350 µs) (DC+/DC- -> DC-/DC+) / (DC-/DC+ ->) (I_{imp})	25 / 50 kA
Energia specifica (DC+/DC- -> DC-/DC+) / (DC-/DC+ ->) (W/R)	156,25 / 625,00 kJ/Ohm
Livello di protezione (DC+/DC- -> DC-/DC+) / (DC-/DC+ ->) (U_p)	≤ 1,5 / ≤ 1,5 kV
Tempo d'intervento (t_A)	≤ 100 ns
Tenuta al corto circuito con protezione da sovraccorrente DC max. in rete (I_{SCCR})	25 kA
Protezione max di sovraccorente in rete	250 A gG
Fusibile di protezione max. (DC+/DC- -> DC+'/DC-')	100 A gG
Temperatura d'esercizio (collegamento in derivazione) (T_{UP})	-40 °C ... +80 °C
Temperatura d'esercizio (collegamento passante) (T_{US})	-40 °C ... +60 °C
Indicazione di funzionamento/guasto	verde / rosso
Numero delle porte	1
Sezione del collegamento (min.)	10 mm² rigido/flessibile
Sezione di collegamento (DC+/DC-, DC-/DC+,) (max.)	50 mm² semirigido / 35 mm² flessibile
Sezione di collegamento (DC+´/DC-´, DC-´/DC+´) (max.)	35 mm² semirigido / 25 mm² flessibile
Montaggio su	guida profilata 35 mm secondo EN 60715
Materiale involucro	termoplastica, colore rosso, UL 94 V-0
Luogo di montaggio	all'interno
Grado di protezione	IP 20
Dimensioni di montaggio	4 Unità modulare, DIN 43880
Contatto FM / forma contatto	scambio pulito
Portata AC	250 V / 0,5 A
Portata DC	250 V / 0,1 A; 125 V / 0,2 A; 75 V / 0,5 A
Sezione di collegamento per morsetti FM	max. 1,5 mm² rigido/ flessibile

© DEHN ITALIA S.P.A . • Via G. di Vittorio 1/b • 39100 Bolzano • Italy • Tel. +39 471 561300 • info@dehn.it • www.dehn.it

: Provato • NEU: Nuovo • !: Tipo obsoleto
: Connettore a croce • : Connettore longitudinale • : Connettore parallelo • : Connettore a T • : Morsetto per connettore parallelo • : Morsetto per connettore a T
: Fascetta per connettore parallelo • : Fascetta per connettore a T • : Barra equipotenziale • : Elemento di collegamento

Masterdata	
Peso netto	433,12 g/pz.
Codice GTIN (EAN)	4013364489523
Confezione	1 pz.
Codice doganale (Nomenclatura Combinata EU)	85363090

Dati tecnici, dimensioni, pesi e materie prime possono subire variazioni dovute al progresso tecnologico. I disegni sono solo indicativi.

© DEHN ITALIA S.P.A . • Via G. di Vittorio 1/b • 39100 Bolzano • Italy • Tel. +39 471 561300 • info@dehn.it • www.dehn.it

: Provato • NEU: Nuovo • !: Tipo obsoleto
: Connettore a croce • : Connettore longitudinale • : Connettore parallelo • : Connettore a T • : Morsetto per connettore parallelo • : Morsetto per connettore a T
: Fascetta per connettore parallelo • : Fascetta per connettore a T • : Barra equipotenziale • : Elemento di collegamento