HA M8 SF0.7 8 V2A (123 042)

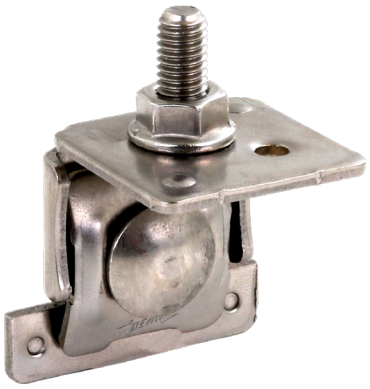

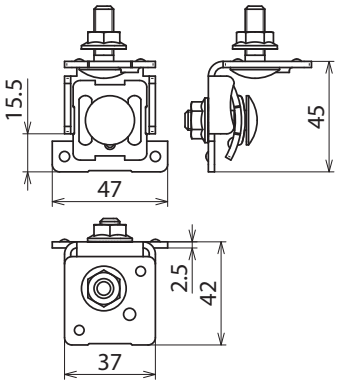

Dimensioni

Fermo per vite con dado zigrinato.

Tipo	HA M8 SF0.7 8 V2A
Art.	**123 042**
Materiale supporto	INOX
Campo di serraggio	0,7-8 mm
Spessore materiale	2,5 mm
Vite	M8 x 25 mm
Materiale vite / dado	INOX
Riferimento normativo	CEI EN 62561-1

Masterdata	
Peso netto	122 g/pz.
Codice GTIN (EAN)	4013364353794
Confezione	12 pz.
Codice doganale (Nomenclatura Combinata EU)	85389099

Dati tecnici, dimensioni, pesi e materie prime possono subire variazioni dovute al progresso tecnologico. I disegni sono solo indicativi.

© DEHN ITALIA S.P.A . • Via G. di Vittorio 1/b • 39100 Bolzano • Italy • Tel. +39 471 561300 • info@dehn.it • www.dehn.it

: Provato • NEU: Nuovo • !: Tipo obsoleto
: Connettore a croce • : Connettore longitudinale • : Connettore parallelo • : Connettore a T • : Morsetto per connettore parallelo • : Morsetto per connettore a T
: Fascetta per connettore parallelo • : Fascetta per connettore a T • : Barra equipotenziale • : Elemento di collegamento