BS D40.50 D70.90 V2A (105 355)



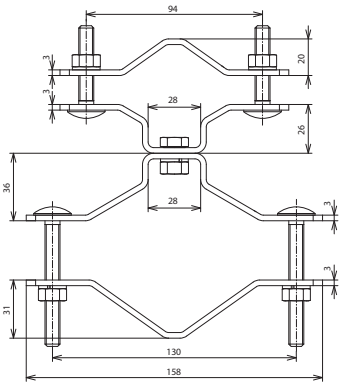

Dimensioni

Per il montaggio su tubi.

Tipo	**BS D40.50 D70.90 V2A**
Art.	**105 355**
Materiale	**INOX**
Campo di serraggio tubo portante	40-50 mm
Vite	M8 x 40 / M8 x 70 mm
Materiale della vite	**INOX**
Campo di serraggio tubo Ø	70-90 mm (2 $^{1}/_{4}$-3“)

Masterdata	
Peso netto	690,2 g/pz.
Codice GTIN (EAN)	4013364098732
Confezione	1 pz.
Codice doganale (Nomenclatura Combinata EU)	85389099

Dati tecnici, dimensioni, pesi e materie prime possono subire variazioni dovute al progresso tecnologico. I disegni sono solo indicativi.

© DEHN ITALIA S.P.A . • Via G. di Vittorio 1/b • 39100 Bolzano • Italy • Tel. +39 471 561300 • info@dehn.it • www.dehn.it

: Provato • NEU: Nuovo • !: Tipo obsoleto
: Connettore a croce • : Connettore longitudinale • : Connettore parallelo • : Connettore a T • : Morsetto per connettore parallelo • : Morsetto per connettore a T
: Fascetta per connettore parallelo • : Fascetta per connettore a T • : Barra equipotenziale • : Elemento di collegamento