# RED D40 V2A DBS VBS (107 399)

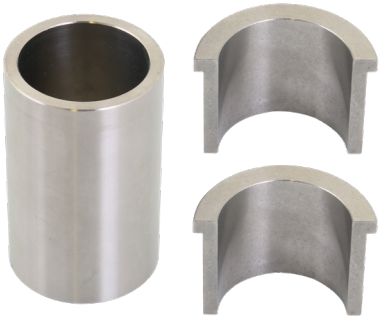

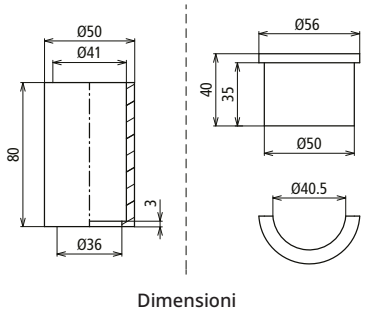


Dimensioni

Set adattatore per la riduzione da Ø 50 mm a Ø 40 mm.

| **Tipo** | **RED D40 V2A DBS VBS** |
|---|---|
| **Art.** | **107 399** |
| Per tripode | Art. n. 107 390 / 107 391 |
| Per quadripode | Art. n. 107 490 / 107 491 |
| Materiale | **INOX** |

| **Masterdata** | |
|---|---|
| Peso netto | 644 g/pz. |
| Codice GTIN (EAN) | 4013364478411 |
| Confezione | 1 pz. |
| Codice doganale (Nomenclatura Combinata EU) | 85389099 |

Dati tecnici, dimensioni, pesi e materie prime possono subire variazioni dovute al progresso tecnologico. I disegni sono solo indicativi.

© DEHN ITALIA S.P.A . • Via G. di Vittorio 1/b • 39100 Bolzano • Italy • Tel. +39 471 561300 • info@dehn.it • www.dehn.it

: Provato • NEU: Nuovo • !: Tipo obsoleto
: Connettore a croce • : Connettore longitudinale • : Connettore parallelo • : Connettore a T • : Morsetto per connettore parallelo • : Morsetto per connettore a T
: Fascetta per connettore parallelo • : Fascetta per connettore a T • : Barra equipotenziale • : Elemento di collegamento