Scheda tecnica: Staffa portafilo per tetti metallici

DLH KB 6.10 TD B8.5 V2A (223 020)



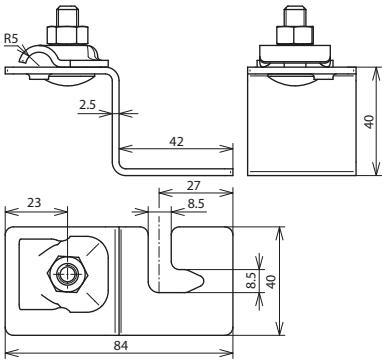

Dimensioni

Tipo	DLH KB 6.10 TD B8.5 V2A
Art.	**223 020**
Materiale staffa portafilo per tetti	INOX
Spessore materiale (t1)	2,5 mm
Modello staffa portafilo	cavallotto di fissaggio
Materiale staffa portafilo	INOX
Staffa portafilo serraggio Td	6-10 mm
Posa del conduttore	fissa
Possibilitá di fissaggio	da agganciare alla testa della vite

Masterdata	
Peso netto	121 g/pz.
Codice GTIN (EAN)	4013364092792
Confezione	50 pz.
Codice doganale (Nomenclatura Combinata EU)	85389099

Dati tecnici, dimensioni, pesi e materie prime possono subire variazioni dovute al progresso tecnologico. I disegni sono solo indicativi.

© DEHN ITALIA S.P.A . • Via G. di Vittorio 1/b • 39100 Bolzano • Italy • Tel. +39 471 561300 • info@dehn.it • www.dehn.it

: Provato • NEU: Nuovo • !: Tipo obsoleto
: Connettore a croce • : Connettore longitudinale • : Connettore parallelo • : Connettore a T • : Morsetto per connettore parallelo • : Morsetto per connettore a T
: Fascetta per connettore parallelo • : Fascetta per connettore a T • : Barra equipotenziale • : Elemento di collegamento