DEHNpatch limitatore per reti dati e applicazioni Ethernet

DPA M CLD RJ45B 48 (929126)

- Adatto per l'installazione successiva con protezione di tutti i fili
- Impiego in sistemi di cablaggio universale della Classe D fino a 100 MHz
- Conforme a Power over Ethernet IEEE 802.3 (fino a PoE++ / 4PPoE)
- Per l'impiego nel concetto di protezione da fulminazione a zone, ai passaggi 0_B – 2 e maggiori



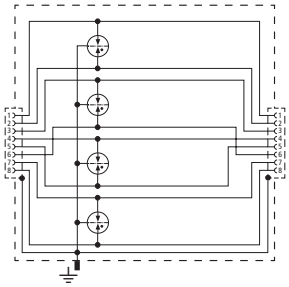

Schema di principio

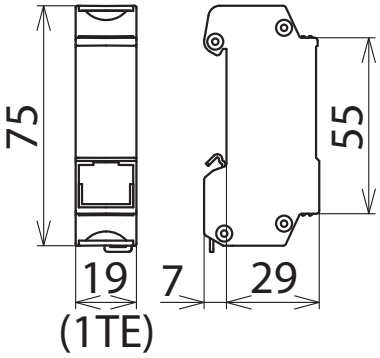

Dimensioni

Limitatore di sovratensione universale per Ethernet, Power over Ethernet (conforme a IEEE 802.3 fino a PoE++ / 4PPoE) e applicazioni simili in sistemi di cablaggio universale della Classe D fino a 100 MHz. Protezione di tutte le coppie di fili mediante potenti scaricatori a gas. Adattatore con prese di collegamento e per il montaggio su guida profilata.

Tipo	**DPA M CLD RJ45B 48**
Art.	**929126**
Caratteristiche tecniche	
Classe SPD	TYPE 2 P2
Tensione nominale (U_N)	48 V
Tensione massima continuativa DC (U_c)	48 V
Tensione massima continuativa AC (U_c)	34 V
Tensione massima continuativa DC coppia-coppia (PoE) (U_c)	57 V
Corrente nominale (I_L)	1 A
D1 corrente impulsiva di fulmine (10/350 µs) per filo (I_{imp})	0,5 kA
C2 Corrente impulsiva nominale di scarica (8/20 µs) filo-filo (I_n)	1,25 kA
C2 Corrente impulsiva nominale di scarica (8/20 µs) filo-PG (I_n)	2,5 kA
C2 Corrente impulsiva nominale di scarica (8/20 µs) filo-filo (PoE) (I_n)	2,5 kA
C2 Corrente impulsiva nominale di scarica (8/20 µs) complessiva (I_n)	10 kA
Livello di protezione filo-filo con I_n C2 (U_p)	≤ 700 V
Livello di protezione filo-PG con I_n C2 (U_p)	≤ 700 V
Livello di protezione coppia-coppia con I_n C2 (PoE) (U_p)	≤ 900 V
Livello di protezione filo-filo con 1 kV/µs C3 (U_p)	≤ 600 V
Livello di protezione filo-PG con 1 kV/µs C3 (U_p)	≤ 500 V
Livello di protezione coppia-coppia con 1 kV/µs C3 (PoE) (U_p)	≤ 700 V
Frequenza limite (f_G)	100 MHz
Attenuazione tipica con 100 MHz	≤ 3 dB
Capacità filo-filo (C)	≤ 10 pF
Capacità filo-PG (C)	≤ 10 pF
Temperatura d'esercizio (T_U)	-40 °C ... +80 °C
Grado di protezione	IP 10
Montaggio su	guida profilata 35 mm secondo EN 60715
Collegamento ingresso/ uscita	presa RJ45 / presa RJ45
Occupazione	1/2, 3/6, 4/5, 7/8
Messa a terra tramite	guida profilata 35 mm secondo EN 60715
Materiale involucro	zama
Colore	lucido
Norme di prova	IEC 61643-21 / EN 61643-21
Omologazioni	UL 497B

© DEHN ITALIA S.P.A . • Via G. di Vittorio 1/b • 39100 Bolzano • Italy • Tel. +39 471 561300 • info@dehn.it • www.dehn.it

: Provato • NEU: Nuovo • !: Tipo obsoleto
: Connettore a croce • : Connettore longitudinale • : Connettore parallelo • : Connettore a T • : Morsetto per connettore parallelo • : Morsetto per connettore a T
: Fascetta per connettore parallelo • : Fascetta per connettore a T • : Barra equipotenziale • : Elemento di collegamento

Masterdata	
Peso netto	96 g/pz.
Codice doganale (Nomenclatura Combinata EU)	85363010
Codice GTIN (EAN)	4013364242258
Confezione	1 pz.

Dati tecnici, dimensioni, pesi e materie prime possono subire variazioni dovute al progresso tecnologico. I disegni sono solo indicativi.

© DEHN ITALIA S.P.A . • Via G. di Vittorio 1/b • 39100 Bolzano • Italy • Tel. +39 471 561300 • info@dehn.it • www.dehn.it

: Provato • NEU: Nuovo • !: Tipo obsoleto
: Connettore a croce • : Connettore longitudinale • : Connettore parallelo • : Connettore a T • : Morsetto per connettore parallelo • : Morsetto per connettore a T
: Fascetta per connettore parallelo • : Fascetta per connettore a T • : Barra equipotenziale • : Elemento di collegamento