AS D40 KSV 6.10 V2A (105 374)



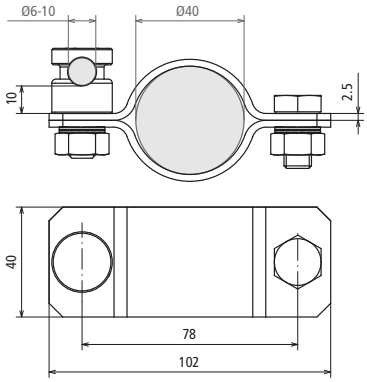

Dimensioni

Collare di collegamento a norma DIN EN 62561-1, per collegare conduttori a sezione tonda alle aste di captazione tramite connettori KS.

Tipo	**AS D40 KSV 6.10 V2A**
Art.	**105 374**
Materiale	**INOX**
Campo di serraggio Td	6-10 mm
Versioni per aste di captazione	Ø 40 mm
Vite	M10 x 20 mm
Materiale vite / dado	**INOX**
Riferimento normativo	DIN EN 62561-1

Masterdata	
Peso netto	263,21 g/pz.
Codice GTIN (EAN)	4013364493308
Confezione	1 pz.
Codice doganale (Nomenclatura Combinata EU)	85359000

Dati tecnici, dimensioni, pesi e materie prime possono subire variazioni dovute al progresso tecnologico. I disegni sono solo indicativi.

© DEHN ITALIA S.P.A . • Via G. di Vittorio 1/b • 39100 Bolzano • Italy • Tel. +39 471 561300 • info@dehn.it • www.dehn.it

: Provato • NEU: Nuovo • !: Tipo obsoleto
: Connettore a croce • : Connettore longitudinale • : Connettore parallelo • : Connettore a T • : Morsetto per connettore parallelo • : Morsetto per connettore a T
: Fascetta per connettore parallelo • : Fascetta per connettore a T • : Barra equipotenziale • : Elemento di collegamento