BXT BAS (920300)

- Tetrapolare e universale per tutti i moduli di protezione BSP e BXT / BXTU
- Con sezionamento del segnale con modulo di protezione non innestato
- Costruzione senza elementi di protezione che non richiede manutenzione



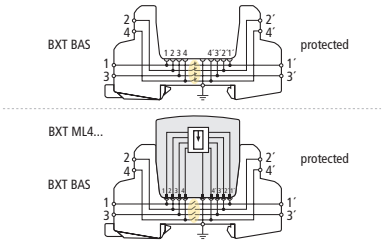

Schema di principio

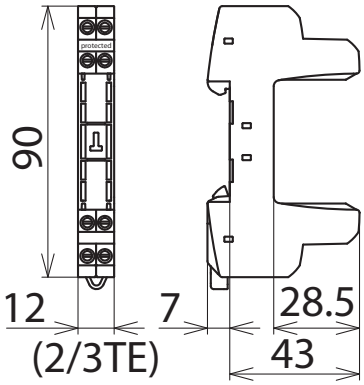

Dimensioni

Elemento base del BLITZDUCTOR XT come morsetto passante universale tetrapolare in costruzionestretta, per l'innesto del modulo di protezione senza sezionamento del segnale in caso di modulo di protezione non innestato. La sicura messa a terra del modulo di protezione avviene tramite il piedino di fissaggio montato a scatto sulla guida profilata. L'elemento base non contiene componenti di protezione, così il lavoro di manutenzione si limita ai moduli di protezione.

Tipo	**BXT BAS**
Art.	**920300**
Temperatura d'esercizio (T_U)	-40 °C ... +80 °C
Grado di protezione	IP 20
Montaggio su	guida profilata 35 mm secondo EN 60715
Collegamento ingresso/ uscita	vite / vite
Sezionamento del segnale	no
Sezione di collegamento rigido	0,08-4 mm²
Sezione di collegamento flessibile	0,08-2,5 mm²
Coppia di serraggio (morsetti di collegamento)	0,4 Nm
Messa a terra tramite	guida profilata 35 mm secondo EN 60715
Materiale involucro	poliamide PA 6.6
Colore	giallo
Omologazioni ATEX	DEKRA 11ATEX0089 X: II 3 G Ex nA IIC T4 Gc *)
Omologazioni IECEx	DEK 11.0032X: Ex nA IIC T4 Gc *)
Omologazioni	CSA, UL 497B, ATEX, IECEx, CCC *)

Masterdata	
Peso netto	34,5 g/pz.
Codice doganale (Nomenclatura Combinata EU)	85369010
Codice GTIN (EAN)	4013364109179
Confezione	1 pz.

Dati tecnici, dimensioni, pesi e materie prime possono subire variazioni dovute al progresso tecnologico. I disegni sono solo indicativi.

*) solo in combinazione con modulo di protezione omologato

© DEHN ITALIA S.P.A . • Via G. di Vittorio 1/b • 39100 Bolzano • Italy • Tel. +39 471 561300 • info@dehn.it • www.dehn.it

: Provato • NEU: Nuovo • !: Tipo obsoleto
: Connettore a croce • : Connettore longitudinale • : Connettore parallelo • : Connettore a T • : Morsetto per connettore parallelo • : Morsetto per connettore a T
: Fascetta per connettore parallelo • : Fascetta per connettore a T • : Barra equipotenziale • : Elemento di collegamento