Supporto per aste di captazione D40 e tubi portanti in PRFV/Al

VBS KB D50 RA1330 V2A (107491)



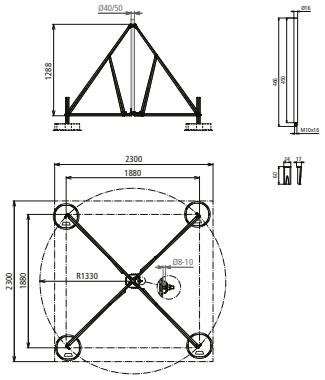

Dimensioni

Per aste di captazione D40, tubi portanti DEHNiso-Combi con punta / asta di captazione oppure conduttura HVI, posata sul/nel tubo portante.

Tipo	**VBS KB D50 RA1330 V2A**
Art.	**107491**
Materiale tripode	INOX
Lunghezza tubo centrale	1450 mm
Campo di serraggio	50 and 40*) mm mm
Raggio	1330 mm
Ingombro tripode	1880 x 1880 mm

Masterdata	
Peso netto	1 pz./st
Codice doganale (Nomenclatura Combinata EU)	85389099
Codice GTIN (EAN)	4013364478497
Confezione	1 st

Dati tecnici, dimensioni, pesi e materie prime possono subire variazioni dovute al progresso tecnologico. I disegni sono solo indicativi.

*) Solo con kit adattatore n. art. 107 399.

© DEHN ITALIA S.P.A . • Via G. di Vittorio 1/b • 39100 Bolzano • Italy • Tel. +39 471 561300 • info@dehn.it • www.dehn.it

: Provato • NEU: Nuovo • !: Tipo obsoleto
: Connettore a croce • : Connettore longitudinale • : Connettore parallelo • : Connettore a T • : Morsetto per connettore parallelo • : Morsetto per connettore a T
: Fascetta per connettore parallelo • : Fascetta per connettore a T • : Barra equipotenziale • : Elemento di collegamento