Scheda tecnica: Punta di captazione angolata

FSP 10 1000 W55 AL (101 010)

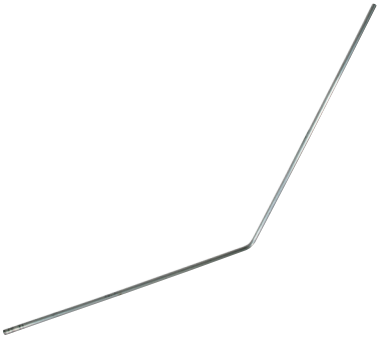

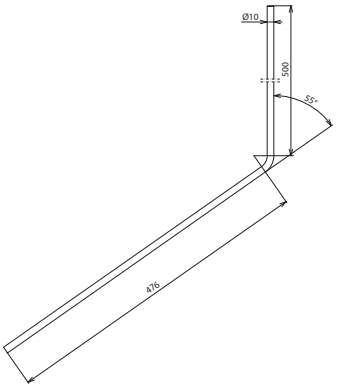

Dimensioni

Da abbinare/montare ad es. con morsetti di collegamento per travi d'acciaio.

Tipo	**FSP 10 1000 W55 AL**
Art.	**101 010**
Lunghezza totale	1000 mm
Materiale	Al
Diametro Ø	10 mm
Max. velocità delle raffiche di vento	224 km/h

Masterdata	
Peso netto	208 g/pz.
Codice GTIN (EAN)	4013364138698
Confezione	10 pz.
Codice doganale (Nomenclatura Combinata EU)	85389099

Dati tecnici, dimensioni, pesi e materie prime possono subire variazioni dovute al progresso tecnologico. I disegni sono solo indicativi.

Tutte le aste di captazione / aste di captazione indipendenti sono disponibili su richiesta con lunghezza speciale

© DEHN ITALIA S.P.A . • Via G. di Vittorio 1/b • 39100 Bolzano • Italy • Tel. +39 471 561300 • info@dehn.it • www.dehn.it

: Provato • NEU: Nuovo • !: Tipo obsoleto
: Connettore a croce • : Connettore longitudinale • : Connettore parallelo • : Connettore a T • : Morsetto per connettore parallelo • : Morsetto per connettore a T
: Fascetta per connettore parallelo • : Fascetta per connettore a T • : Barra equipotenziale • : Elemento di collegamento