DPRO 230 TV (909 300)

- Protezione di apparecchi TV oppure radio in un design elegante
- Adattatori da connettore F a connettore IEC inclusi nella fornitura
- Per l'impiego nel concetto di protezione da fulminazione a zone, ai passaggi 2 – 3 e maggiori



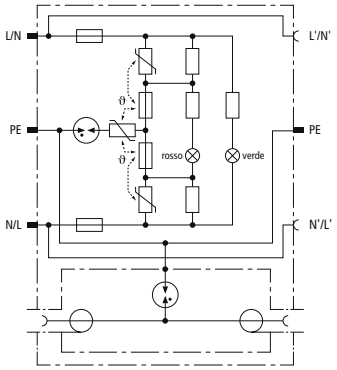

Schema di principio

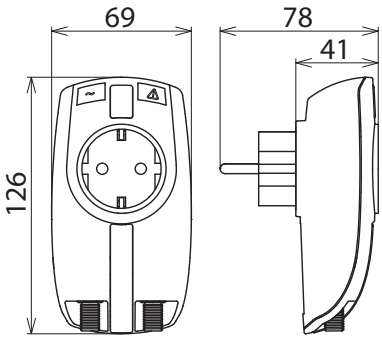

Dimensioni

Protezione da sovratensioni combinata per il lato energia e lato antenna di apparecchi TV, radio e video. Con indicazione ottica di funzionamento e di guasto e sicura per bambini integrata.

Tipo	**DPRO 230 TV**
Art.	**909 300**
Protezione del lato dati	
Classe SPD	TYPE 2
Massima tensione continuativa DC (U_C)	60 V
C2 Corrente impulsiva nominale di scarica (8/20 µs) filo-schermo (PE) (I_n)	5 kA
Livello di protezione filo-schermo (PE) con 1 kV/µs C3 (U_p)	≤ 600 V
Attenuazione tipica 0-2400 MHz	≤ 1,5 dB
Temperatura d'esercizio (T_U)	-25 °C ... +40 °C
Grado di protezione	IP 20
Collegamento ingresso/ uscita	connettore femmina F / connettore femmina F
Messa a terra tramite	contatto per conduttore di protezione
Materiale involucro	termoplastica, UL 94 V-2
Colore	bianco
Norme di prova	IEC 61643-21 / EN 61643-21
Protezione del lato alimentazione	
SPD secondo EN 61643-11 / IEC 61643-11	Tipo 3 / Class III
Tensione nominale AC (U_N)	230 V (50 / 60 Hz)
Tensione massima continuativa AC (U_C)	255 V (50 / 60 Hz)
Corrente di carico nominale AC (I_L)	16 A
Corrente impulsiva nominale di scarica (8/20 µs) (I_n)	3 kA
Corrente impulsiva di scarica complessiva (8/20 µs) [L+N-PE] (I_{total})	5 kA
Impulso combinato (U_{OC})	6 kV
Impulso combinato [L+N-PE] ($U_{OC\ total}$)	10 kV
Livello di protezione [L-N] (U_p)	≤ 1,35 kV
Livello di protezione [L/N-PE] (U_p)	≤ 1,5 kV
Tempo d'intervento [L-N] (t_A)	≤ 25 ns
Tempo di intervento [L/N-PE] (t_A)	≤ 100 ns
Protezione max da sovraccorrente in rete	16 A gL/gG oppure B 16 A
Tenuta al corto circuito con protezione max. in rete (I_{SCCR})	1 kA_{eff}
Tensione TOV [L-N] (U_T) – Caratteristica	335 V / 5 sec. – tenuta 440 V / 120 min. – guasto in sicurezza
Tensione TOV [L/N-PE] (U_T) – caratteristica	335 V / 120 min. – tenuta 440 V / 5 sec. – tenuta
Tensione TOV [L+N-PE] (U_T) – caratteristica	1200 V + U_{REF} / 200 ms. – guasto in sicurezza
Visualizzazione guasto	spia rossa
Indicazione di funzionamento	spia verde
Numero delle porte	1
Montaggio	sistema di innesto schuko DIN 49440 / DIN 49441
Norme di prova	EN 61643-11

© DEHN ITALIA S.P.A . • Via G. di Vittorio 1/b • 39100 Bolzano • Italy • Tel. +39 471 561300 • info@dehn.it • www.dehn.it

: Provato • NEU: Nuovo • !: Tipo obsoleto
: Connettore a croce • : Connettore longitudinale • : Connettore parallelo • : Connettore a T • : Morsetto per connettore parallelo • : Morsetto per connettore a T
: Fascetta per connettore parallelo • : Fascetta per connettore a T • : Barra equipotenziale • : Elemento di collegamento

Scheda tecnica: DEHNprotector adattatore combinato

Masterdata	
Peso netto	223,8 g/pz.
Codice GTIN (EAN)	4013364117723
Confezione	1 pz.
Codice doganale (Nomenclatura Combinata EU)	85363010

Dati tecnici, dimensioni, pesi e materie prime possono subire variazioni dovute al progresso tecnologico. I disegni sono solo indicativi.

© DEHN ITALIA S.P.A . • Via G. di Vittorio 1/b • 39100 Bolzano • Italy • Tel. +39 471 561300 • info@dehn.it • www.dehn.it

: Provato • NEU: Nuovo • !: Tipo obsoleto
: Connettore a croce • : Connettore longitudinale • : Connettore parallelo • : Connettore a T • : Morsetto per connettore parallelo • : Morsetto per connettore a T
: Fascetta per connettore parallelo • : Fascetta per connettore a T • : Barra equipotenziale • : Elemento di collegamento