Scheda tecnica: Morsetto per grondaia

DRK ZS 7.10 W13.25 STTZN (338 000)



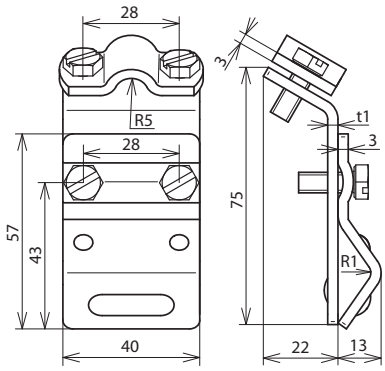

Dimensioni

Tipo	DRK ZS 7.10 W13.25 STTZN
Art.	**338 000**
Campo di serraggio bordo	13-25 mm
Materiale morsetto	**Fe/tZn**
Campo di serraggio Td	7-10 mm
Materiale cavallotto	**Fe/tZn**
Larghezza/spessore materiale	40 / 3 mm
Vite	M6 x 16 / M6 x 10 mm
Materiale della vite	**INOX**
Portata di corrente di fulmine (10/350 µs)	50 kA *)
Riferimento normativo	CEI EN 62561-1

Masterdata	
Peso netto	171 g/pz.
Codice GTIN (EAN)	4013364024847
Confezione	25 pz.
Codice doganale (Nomenclatura Combinata EU)	85359000

Dati tecnici, dimensioni, pesi e materie prime possono subire variazioni dovute al progresso tecnologico. I disegni sono solo indicativi.

*) Per l'attribuzione precisa vedere il certificato di prova.

© DEHN ITALIA S.P.A . • Via G. di Vittorio 1/b • 39100 Bolzano • Italy • Tel. +39 471 561300 • info@dehn.it • www.dehn.it

: Provato • NEU: Nuovo • !: Tipo obsoleto
: Connettore a croce • : Connettore longitudinale • : Connettore parallelo • : Connettore a T • : Morsetto per connettore parallelo • : Morsetto per connettore a T
: Fascetta per connettore parallelo • : Fascetta per connettore a T • : Barra equipotenziale • : Elemento di collegamento