UEK 8.10 AQ4 50 HKSBM10 V2A (540 262)



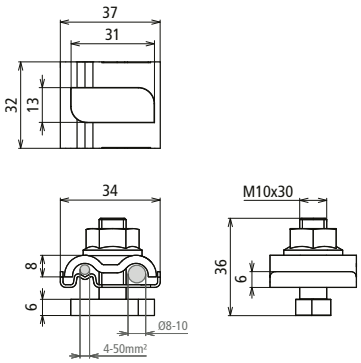

Dimensioni

Morsetto di messa a terra per integrazione di parti dell'impianto nel collegamento equipotenziale funzionale, nel collegamento equipotenziale antifulmine o nella messa a terra funzionale. Esecuzione INOX con vite a martello M10 (31/13) e dado zigrinato.

Tramite la piastra di contatto (elemento intermedio) in INOX possono essere collegati conduttori di materiali diversi (Cu, Al, Fe/tZn e INOX) con i più comuni sistemi di montaggio, p.es. in alluminio, senza che si manifesti corrosione di contatto.
Con la versione a cavallotto doppio di fissaggio possono essere collegati tra di loro i profilati in modo facile e veloce, p. es. con collegamento passante.

Tipo	**UEK 8.10 AQ4 50 HKSBM10 V2A**
Art.	**540 262**
Materiale morsetto	**INOX**
Campo di serraggio Td	8-10 mm
Collegamento (rigido / semirigido)	4-50 mm²
Vite	Vite a martello (31 x 13 mm), M10 x 30 mm
Dado zigrinato	SW 15 mm
Materiale vite / dado	**INOX**
Portata di corrente di fulmine (10/350 µs)	I_{imp} 100 kA / I_{imp} 50 kA *)
Riferimento normativo	CEI EN 62561-1

Masterdata	
Peso netto	77,76 g/pz.
Codice GTIN (EAN)	4013364449237
Confezione	50 pz.
Codice doganale (Nomenclatura Combinata EU)	85359000

Dati tecnici, dimensioni, pesi e materie prime possono subire variazioni dovute al progresso tecnologico. I disegni sono solo indicativi.

*) Per l'attribuzione precisa vedere il certificato di prova.

© DEHN ITALIA S.P.A . • Via G. di Vittorio 1/b • 39100 Bolzano • Italy • Tel. +39 471 561300 • info@dehn.it • www.dehn.it

: Provato • NEU: Nuovo • !: Tipo obsoleto
: Connettore a croce • : Connettore longitudinale • : Connettore parallelo • : Connettore a T • : Morsetto per connettore parallelo • : Morsetto per connettore a T
: Fascetta per connettore parallelo • : Fascetta per connettore a T • : Barra equipotenziale • : Elemento di collegamento