DEHNpipe

DPI CD EXI+D EAS 15 N (929975)

- Montaggio semplice sugli apparecchi in campo con interfacce Ethernet-APL e PROFIBUS PA e nei circuiti CMR, mediante un pressacavo di riserva
- Capacità e induttanza proprie trascurabili
- Utilizzabile secondo il concetto di protezione da fulminazione a zone nei passaggi 0_B–2 e superiori

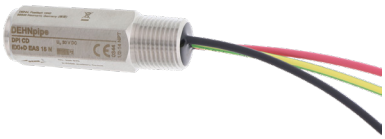

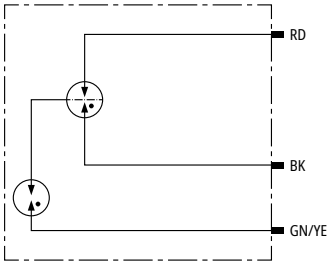

Schema di principio

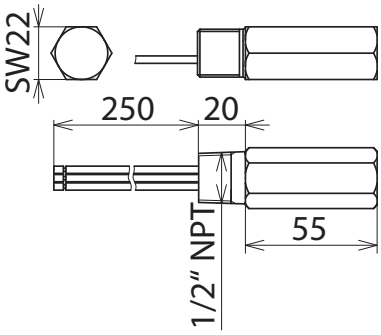

Dimensioni

NEW

Disponibile dal 2° trimestre 2027

Scaricatore di sovratensione intrinsecamente sicuro con custodia a prova di esplosione, per l'impiego in aree con atmosfera potenzialmente esplosiva, destinato alla protezione di apparecchi in campo con interfacce Ethernet-APL e PROFIBUS PA, nonché di circuiti CMR. Soddisfa i requisiti stabiliti da 2-WISE e FISCO. Tenuta di isolamento >500 V conduttore-terra.

Tipo	**DPI CD EXI+D EAS 15 N**
Art.	**929975**
Caratteristiche tecniche	
Classe SPD	TYPE 2 P1
Categoria d'impulso	C1, C2, C3, D1
Tensione nominale (U_N)	15 V
Massima tensione continuativa DC (U_C)	30 V
Tensione massima continuativa AC (U_C)	24 V
Tensione max. in ingresso secondo EN 60079-11 (U_i)	30 V
Corrente max. in ingresso secondo EN 60079-11 (I_i)	0,50 A
Corrente nominale (I_L)	0,50 A
D1 Corrente impulsiva di fulmine (10/350 µs) filo-PG (I_{imp})	1,5 kA
C2 Corrente impulsiva nominale di scarica (8/20 µs) complessiva (I_n)	10 kA
C2 Corrente impulsiva nominale di scarica (8/20 µs) filo-filo (I_n)	5 kA
C2 Corrente impulsiva nominale di scarica (8/20 µs) filo-PG (I_n)	10 kA
Livello di protezione filo-filo con I_n C2 (U_P)	≤ 750 V
Livello di protezione filo-PG con I_n C2 (U_P)	≤ 1850 V
Livello di protezione filo-filo con 1 kV/µs C3 (U_P)	≤ 760 V
Livello di protezione filo-PG con 1 kV/µs C3 (U_P)	≤ 1850 V
Frequenza limite filo-filo (f_G)	180 MHz
Capacità filo-filo (C)	≤ 25 pF
Capacità filo-PG (C)	≤ 15 pF
Temperatura d'esercizio (T_U)	-50 °C ... +80 °C
Grado di protezione	costruzione in IP 67
Montaggio lato campo / apparecchio	filetto esterno 1/2-14 NPT
Connessione	cavi di collegamento 1,3 mm²
Lunghezza cavo di collegamento	250 mm
Messa a terra tramite	cavo di collegamento
Materiale involucro	INOX (V4A)
Colore	lucido
Norme di prova	IEC 61643-21 / EN 61643-21

© DEHN ITALIA S.P.A . • Via G. di Vittorio 1/b • 39100 Bolzano • Italy • Tel. +39 471 561300 • info@dehn.it • www.dehn.it

Masterdata	
Peso netto	166,58 g/pz.
Codice doganale (Nomenclatura Combinata EU)	85363010
Codice GTIN (EAN)	4013364534551
Confezione	1 pz.

Dati tecnici, dimensioni, pesi e materie prime possono subire variazioni dovute al progresso tecnologico. I disegni sono solo indicativi.