DSO 1 255 (900 230)

- Scaricatore coordinato spinterometrico, per corrente di fulmine
- Elevatissima capacità di scarica fino a 200 kA (10/350 µs)
- Basso livello di protezione $U_P \leq 2{,}5$ kV



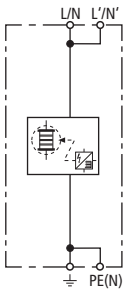

Schema di principio

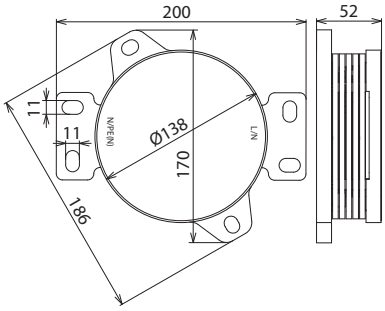

Dimensioni

Scaricatore coordinato per corrente di fulmine, unipolare per barre di distribuzione o base di montaggio.

Tipo	**DSO 1 255**
Art.	**900 230**
Classificazione secondo la norma EN 61643-11 / IEC 61643-11	Tipo 1 / Classe I
Tensione massima continuativa AC (U_C)	255 V (50 / 60 Hz)
Corrente impulsiva di fulmine (10/350 µs): (I_{imp})	200 kA
Energia specifica (W/R)	10 MJ/Ohm
Livello di protezione (U_P)	≤ 2,5 kV
Direttamente coordinato su DEHNguard (lunghezza cavo ≥ 35 cm)	DG S 440 (FM)
Capacità di estinzione di corrente susseguente AC (I_{fi})	3 kA_{eff}
Limitazione di corrente susseguente / selettività	un fusibile non interviene fino a 3 kA (pres.)
Tempo d'intervento (t_A)	≤ 100 ns
Protezione max da sovraccorrente in rete	160 A gG
Tenuta al corto circuito	3 kA_{eff}
Tensione TOV (U_T) – Caratteristica	440 V / 120 min. – tenuta
Temperatura d'esercizio (T_U)	-40 °C ... +80 °C
Numero delle porte	1
Montaggio su	PE(N) barra di distribuzione min. 35 mm^2
Connessione	tramite capocorda min. 35 mm^2 / max. 50 mm^2
Materiale involucro	termoplastica, colore rosso, UL 94 V-2
Luogo di montaggio	all'interno

Masterdata	
Peso netto	1,49 kg/pz.
Codice GTIN (EAN)	4013364153783
Confezione	1 pz.
Codice doganale (Nomenclatura Combinata EU)	85363090

Dati tecnici, dimensioni, pesi e materie prime possono subire variazioni dovute al progresso tecnologico. I disegni sono solo indicativi.

© DEHN ITALIA S.P.A . • Via G. di Vittorio 1/b • 39100 Bolzano • Italy • Tel. +39 471 561300 • info@dehn.it • www.dehn.it

: Provato • NEU: Nuovo • !: Tipo obsoleto
: Connettore a croce • : Connettore longitudinale • : Connettore parallelo • : Connettore a T • : Morsetto per connettore parallelo • : Morsetto per connettore a T
: Fascetta per connettore parallelo • : Fascetta per connettore a T • : Barra equipotenziale • : Elemento di collegamento