Morsetto a croce per collegamenti fuori e sotto terra

KS 7.10 7.10 FL40 ZP V4A (319229)

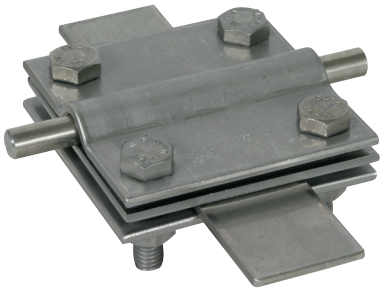

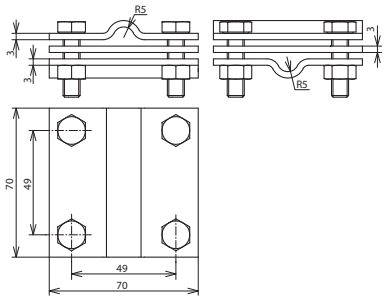

Dimensioni

Tipo	KS 7.10 7.10 FL40 ZP V4A
Art.	**319229**
Materiale morsetto	INOX (V4A)
N. materiale della morsetta	1.4571 / 1.4404 / 1.4401
ASTM / AISI morsetto	316Ti / 316L / 316
Campo di serraggio Td/Td	7-10 / 7-10 mm
Campo di fissaggio Td/Pt	7-10 / 30-40 mm
Campo di serraggio Pt / Pt	30-40 / 30-40 mm
Campo di serraggio (semirigido / cordato)	35-95 mm²
Vite	M8 x 30 mm
Materiale vite / dado	INOX (V4A)
N. materiale vite / dado	1.4571 / 1.4404 / 1.4401
ASTM / AISI vite / dado	316Ti / 316L / 316
Dimensioni	70 x 70 x 3 mm
Piastra intermedia	sì
Portata di corrente di fulmine (10/350 µs)	I_{imp} 100 kA *)
Riferimento normativo	CEI EN 62561-1
Corrente di corto circuito (AC 50 Hz / DC) (1 s; ≤ 300 °C)	5,0 kA

Masterdata	
Peso netto	1 pz./st
Codice doganale (Nomenclatura Combinata EU)	85359000
Codice GTIN (EAN)	4013364108752
Confezione	25 st

Dati tecnici, dimensioni, pesi e materie prime possono subire variazioni dovute al progresso tecnologico. I disegni sono solo indicativi.

*) Per l'attribuzione precisa vedere il certificato di prova.

© DEHN ITALIA S.P.A . • Via G. di Vittorio 1/b • 39100 Bolzano • Italy • Tel. +39 471 561300 • info@dehn.it • www.dehn.it

: Provato • NEU: Nuovo • !: Tipo obsoleto
: Connettore a croce • : Connettore longitudinale • : Connettore parallelo • : Connettore a T • : Morsetto per connettore parallelo • : Morsetto per connettore a T
: Fascetta per connettore parallelo • : Fascetta per connettore a T • : Barra equipotenziale • : Elemento di collegamento