Scheda tecnica: Targhette di numerazione variabili

NSE 7 V2A (490 007)



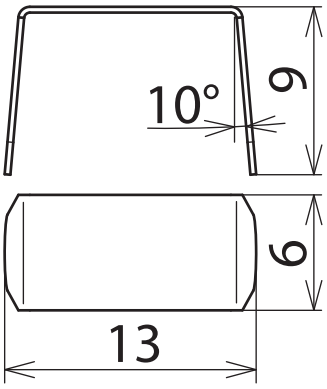

Dimensioni

Tipo	NSE 7 V2A
Art.	**490 007**
Materiale	INOX
Numero	7

Masterdata	
Peso netto	0,32 g/pz.
Codice GTIN (EAN)	4013364306547
Confezione	100 pz.
Codice doganale (Nomenclatura Combinata EU)	83100000

Dati tecnici, dimensioni, pesi e materie prime possono subire variazioni dovute al progresso tecnologico. I disegni sono solo indicativi.

Tutte le targhette di numerazione sono disponibili su richiesta con un'altra numerazione o un'altra scritta!

© DEHN ITALIA S.P.A . • Via G. di Vittorio 1/b • 39100 Bolzano • Italy • Tel. +39 471 561300 • info@dehn.it • www.dehn.it

: Provato • NEU: Nuovo • : Tipo obsoleto
: Connettore a croce • : Connettore longitudinale • : Connettore parallelo • : Connettore a T • : Morsetto per connettore parallelo • : Morsetto per connettore a T
: Fascetta per connettore parallelo • : Fascetta per connettore a T • : Barra equipotenziale • : Elemento di collegamento