Sistema di messa a terra per strutture ferroviarie

D BEB 16 - 105 / 3 EBS 15-03-19-38 (419160)



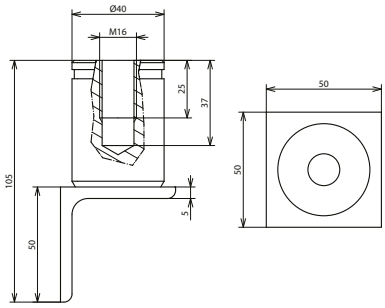

Dimensioni

Ponticello di messa a terra D BEB 16 per la messa a terra interna di elementi in calcestruzzo
Il ponticello di messa a terra ferroviaria, interamente in acciaio inox, è destinato alla messa a terra interna, ai circuiti di corrente di ritorno e all'equipotenzialità nel campo delle linee ferroviarie (barriere antirumore). L'angolare d'acciaio a saldatura consente un'agevole saldatura all'armatura di base, garantendo così un collegamento durevole. Il ponticello di messa a terra dispone inoltre dell'approvazione tecnica di DB InfraGO AG e può essere utilizzato nei relativi progetti senza problemi di compatibilità progettuale.

Grazie all'elevata portata di corrente, il prodotto è adatto anche per cabine di trasformazione, sottostazioni, sistemi di accumulo a batteria, elettrolizzatori ecc.

NEW

Tipo	**D BEB 16 - 105 / 3 EBS 15-03-19-38**
Art.	**419160**
Materiale elemento di connessione	**INOX**
Materiale n.	1.4301
Materiale dell'angolare	**Acciaio**
Corrente di cortocircuito	> 25 kA
Filetto	M16
Diametro piastra di connessione	40 mm
Dimensioni dell'angolare (lu x la x p)	50 x 50 x 5 mm
Altezza totale	105 mm
Riferimento normativo	Ril 997.0205A01
Caratteristiche tecniche	
Corrente di corto circuito (AC 50 Hz / DC) (1 s; ≤ 300 °C)	12,6 kA
Dati specifici ferroviari	
Corrente di prova	40 kA / 100 ms
Disegno DB (ferrovie tedesche) n.	3 Ebs 15.03.19 - 38

Masterdata	
Peso netto	1 pz./st
Codice doganale (Nomenclatura Combinata EU)	85369010
Codice GTIN (EAN)	4013364510203
Confezione	8 st

Dati tecnici, dimensioni, pesi e materie prime possono subire variazioni dovute al progresso tecnologico. I disegni sono solo indicativi.

© DEHN ITALIA S.P.A . • Via G. di Vittorio 1/b • 39100 Bolzano • Italy • Tel. +39 471 561300 • info@dehn.it • www.dehn.it

: Provato • NEU: Nuovo • !: Tipo obsoleto
: Connettore a croce • : Connettore longitudinale • : Connettore parallelo • : Connettore a T • : Morsetto per connettore parallelo • : Morsetto per connettore a T
: Fascetta per connettore parallelo • : Fascetta per connettore a T • : Barra equipotenziale • : Elemento di collegamento