Scheda tecnica: Set di fissaggio per EBB industriale (INOX)

BFS M10X20 PAS V2A (472 202)

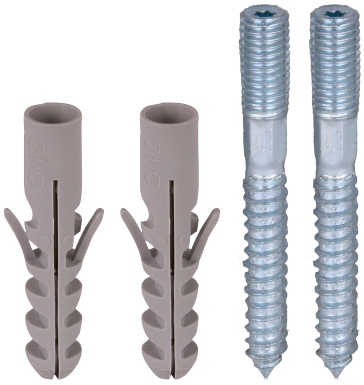

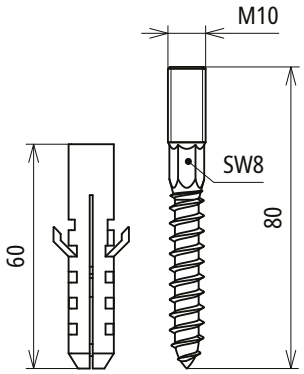

Dimensioni

Per il montaggio degli isolatori sulle pareti, ad es.

Tipo	**BFS M10X20 PAS V2A**
Art.	**472 202**
Materiale della vite	**INOX**
Vite	M10 ✪ TX25
Esecuzione	Incavo a stella a 6 punte T25
Tassello in plastica	Ø12 x 60 mm
Lunghezza totale	80 mm

Masterdata	
Peso netto	70 g/pz.
Codice GTIN (EAN)	4013364147331
Confezione	1 pz.
Codice doganale (Nomenclatura Combinata EU)	73181558

Dati tecnici, dimensioni, pesi e materie prime possono subire variazioni dovute al progresso tecnologico. I disegni sono solo indicativi.

© DEHN ITALIA S.P.A . • Via G. di Vittorio 1/b • 39100 Bolzano • Italy • Tel. +39 471 561300 • info@dehn.it • www.dehn.it

: Provato • NEU: Nuovo • !: Tipo obsoleto
: Connettore a croce • : Connettore longitudinale • : Connettore parallelo • : Connettore a T • : Morsetto per connettore parallelo • : Morsetto per connettore a T
: Fascetta per connettore parallelo • : Fascetta per connettore a T • : Barra equipotenziale • : Elemento di collegamento