DR M 2P 255 SN1803FM (953 229)

- Limitatore di sovratensione bipolare composto da elemento base e modulo di protezione innestabile
- Elevata capacità di scarica tramite combinazione di potenti varistori all'ossido di zinco/ spinterometri
- Coordinamento energetico nella famiglia di prodotto Red/Line



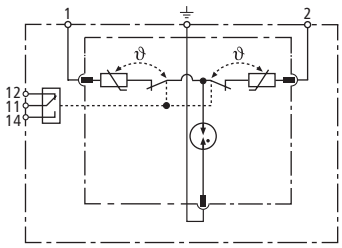

Schema di principio

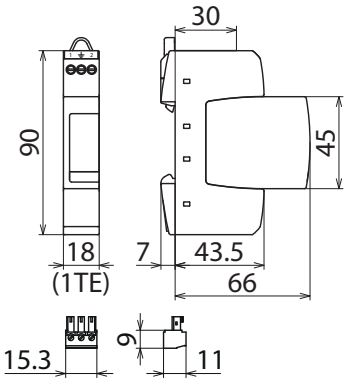

Dimensioni

Limitatore di sovratensione bipolare composto da elemento base e modulo di protezione innestabile; con contatto di scambio pulito per il telesegnalamento. Impiego possibile in impianti fino a corrente di carico 32A.

Tipo	**DR M 2P 255 SN1803FM**
Art.	**953 229**
Caratteristiche tecniche	
SPD secondo EN 61643-11 / ... IEC 61643-11	Tipo 3 / Class III
Tensione nominale AC (U_N)	230 V (50 / 60 Hz)
Tensione massima continuativa AC (U_C)	255 V (50 / 60 Hz)
Massima tensione continuativa DC (U_C)	255 V
Corrente impulsiva nominale di scarica (8/20 µs) (I_n)	3 kA
Corrente impulsiva di scarica complessiva (8/20 µs) [L+N-PE] (I_{total})	5 kA
Impulso combinato (U_{OC})	6 kV
Impulso combinato [L+N-PE] ($U_{OC\ total}$)	10 kV
Livello di protezione [L-N] / [L/N-PE] (U_p)	≤ 1250 / ≤ 1500 V
Tempo d'intervento [L-N] (t_A)	≤ 25 ns
Tempo di intervento [L/N-PE] (t_A)	≤ 100 ns
Protezione max da sovraccorrente in rete	32 A gG oppure B 32 A
Tenuta al corto circuito con limitatore di corrente lato rete con 32 A gG (I_{SCCR})	6 kA_{eff}
Tensione TOV [L-N] (U_T) – Caratteristica	335 V / 5 sec. – tenuta 440 V / 120 min. – guasto in sicurezza
Tensione TOV [L/N-PE] (U_T) – caratteristica	335 V / 120 min. – tenuta 440 V / 5 sec. – tenuta
Tensione TOV [L+N-PE] (U_T) – caratteristica	1200 V + U_{REF} / 200 ms – guasto in sicurezza
Temperatura d'esercizio (T_U)	-40 °C ... +80 °C
Indicazione di funzionamento/guasto	verde / rosso
Numero delle porte	1
Sezione del collegamento (min.)	0,5 mm^2 rigido / flessibile
Sezione del collegamento (max.)	4 mm^2 rigido / 2,5 mm^2 flessibile
Montaggio su	guida DIN35 mm sec. EN 60715
Materiale involucro	termoplastica, colore rosso, UL 94 V-0
Luogo di montaggio	all'interno
Grado di protezione	IP 20
Dimensioni di montaggio	1 Unità modulare, DIN 43880
Contatto FM / forma contatto	scambio pulito
Portata AC	250 V / 0,5 A
Portata DC	250 V / 0,1 A; 125 V / 0,2 A; 75 V / 0,5 A
Sezione di collegamento per morsetti FM	max. 1,5 mm^2 rigido / flessibile

© DEHN ITALIA S.P.A . • Via G. di Vittorio 1/b • 39100 Bolzano • Italy • Tel. +39 471 561300 • info@dehn.it • www.dehn.it

: Provato • NEU: Nuovo • !: Tipo obsoleto
: Connettore a croce • : Connettore longitudinale • : Connettore parallelo • : Connettore a T • : Morsetto per connettore parallelo • : Morsetto per connettore a T
: Fascetta per connettore parallelo • : Fascetta per connettore a T • : Barra equipotenziale • : Elemento di collegamento

Masterdata	
Peso netto	82,7 g/pz.
Codice GTIN (EAN)	4013364158993
Confezione	1 pz.
Codice doganale (Nomenclatura Combinata EU)	85363030

Dati tecnici, dimensioni, pesi e materie prime possono subire variazioni dovute al progresso tecnologico. I disegni sono solo indicativi.

Modulo di protezione su richiesta

© DEHN ITALIA S.P.A . • Via G. di Vittorio 1/b • 39100 Bolzano • Italy • Tel. +39 471 561300 • info@dehn.it • www.dehn.it

: Provato • NEU: Nuovo • !: Tipo obsoleto
: Connettore a croce • : Connettore longitudinale • : Connettore parallelo • : Connettore a T • : Morsetto per connettore parallelo • : Morsetto per connettore a T
: Fascetta per connettore parallelo • : Fascetta per connettore a T • : Barra equipotenziale • : Elemento di collegamento