Morsetto per ferri d'armatura DEHNclip

DC BK 10 FL30 STBLANK (308142)

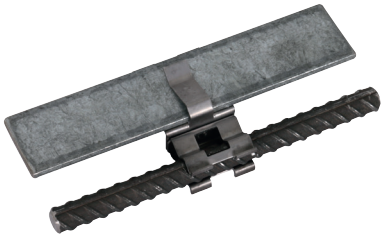

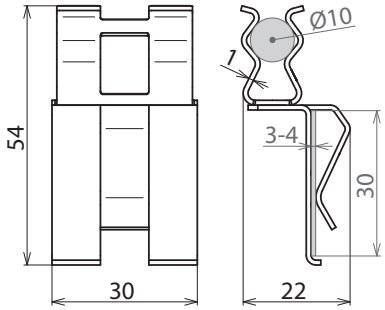

Dimensioni

Connettore parallelo

- Compatto e leggero
- Montaggio rapido e senza attrezzi
- Efficiente, per risparmiare tempo

Tipo	**DC BK 10 FL30 STBLANK**
Art.	**308142**
Materiale	**Fe/non zincato**
Campo di serraggio Td* / Pt	10 / 30 mm
Spessore materiale (t1)	1 mm
Corrente di corto circuito (AC 50 Hz / DC) (1 s; ≤ 300 °C)	2,3 kA
Portata di corrente di fulmine (10/350 µs)	I_{imp} 50 kA **
Riferimento normativo	CEI EN 62561-1

Masterdata	
Peso netto	18,26 g/pz.
Codice doganale (Nomenclatura Combinata EU)	85359000
Codice GTIN (EAN)	4013364288522
Confezione	50 pz.

Dati tecnici, dimensioni, pesi e materie prime possono subire variazioni dovute al progresso tecnologico. I disegni sono solo indicativi.

*) Diametro nominale d_s del ferro d'armatura
**) Per l'attribuzione precisa vedere il certificato di prova.

© DEHN ITALIA S.P.A . • Via G. di Vittorio 1/b • 39100 Bolzano • Italy • Tel. +39 471 561300 • info@dehn.it • www.dehn.it