Staffa portafilo per conduttura CUI

LH ZS 20 H19 IGM8 GR PA (275220)



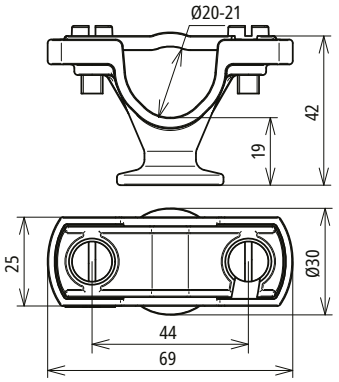

Dimensioni

Tipo	**LH ZS 20 H19 IGM8 GR PA**
Art.	**275220**
Posa del conduttore	fissa
Materiale della vite	**PA**
Esecuzione	stabilizzato ai raggi UV
Materiale staffa portafilo	**PA**
Staffa portafilo serraggio Td	20-21 mm
Altezza staffa portafilo	19 mm
Fissaggio	Ø6,5 mm
Filetto	M8
Vite	M6 x 13
Riferimento normativo	CEI EN IEC 62561-8 (VDE 0185-561-8)

Masterdata	
Peso netto	17,99 g/pz.
Codice doganale (Nomenclatura Combinata EU)	85389099
Codice GTIN (EAN)	4013364103450
Confezione	25 pz.

Dati tecnici, dimensioni, pesi e materie prime possono subire variazioni dovute al progresso tecnologico. I disegni sono solo indicativi.

© DEHN ITALIA S.P.A . • Via G. di Vittorio 1/b • 39100 Bolzano • Italy • Tel. +39 471 561300 • info@dehn.it • www.dehn.it

: Provato • NEU: Nuovo • !: Tipo obsoleto
: Connettore a croce • : Connettore longitudinale • : Connettore parallelo • : Connettore a T • : Morsetto per connettore parallelo • : Morsetto per connettore a T
: Fascetta per connettore parallelo • : Fascetta per connettore a T • : Barra equipotenziale • : Elemento di collegamento